OPERATING INSTRUCTIONS
MANUEL D'INSTALLATION ET D'UTILISATION
BETRIEBSANLEITUNG

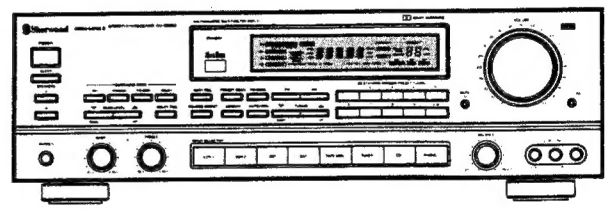

RV-5010R

Audio Video Stereo Receiver
Récepteur Stéréo
Audio/Video-Stereoreceiver

Sherwood

Live Performance Sound™

Unpacking and Installation

Congratulations on Your Purchase

Your new high fidelity Receiver is designed to deliver maximum enjoyment and years of trouble free service. Please take a few moments to read this manual thoroughly. It will explain the features and operation of your unit and help insure a trouble free installation.
Please unpack your unit carefully. We recommend that you save the carton and packing material. They will be helpful should you ever need to move your unit and may be required if you ever need to return it for service. Your unit is designed to be placed in a horizontal position and it is important to allow at least two inches of space behind your unit for adequate ventilation and cabling convenience.
To avoid early damage, never place the unit near radiators, in front of heating vents, in direct sun light, or in excessively humidor dusty location. Connect your complementary components as illustrated in the following section.



WARNING

To prevent fire or shock hazard, do not expose the unit to rain or moisture.

Note to CATV System Installer: This reminder is provided to call the CATV system installer's attention to Article 820-40 of the NEC that provides guidelines for proper grounding and, in particular, specifies that the cable ground shall be connected to the grounding system of the building, as close to the point of cable entry as practical.



This symbol is intented to alert the user to the presence of uninsulated "dangerous voltage" within the product's enclosure that may be of sufficient magnitude to constitute a risk of electric shock to persons.



This symbol is intented to alert the user to the presence of important operating and maintenance (servicing) instructions in the literature accompanying the appliance.

Caution: To prevent electric shock do not use this (polarized) plug with an extension cord, receptacle or other outlet unless the blades can be fully inserted to prevent blade exposure.

Attention: Pour prévenir les chocs électriques ne pas utiliser cette fiche polarisée avec un prolongateur, une prise de courant ou une autre sortie de courant, sauf si les lames peuvent être insérées à fond sans en laisser aucune partie à découvert.

Caution: Do not block ventilation openings or stack other equipment on top.

Attention: Ne pas bloquer les conduits d'aération ou entass d'áutre ®equipment dessus.

Read this Before Operating Your Unit

FOR THE U.S.A. AND CANADA 120V

FOR YOUR SAFETY

Units shipped to the U.S.A and Canada are designed for operation on 120 volts AC only.

Safety precaution for a Polarized AC plug. However, some products may be supplied with a non-polarized plug.

CAUTION: TO PREVENT ELECTRIC SHOCK DO NOT USE THIS (PLARIZED) PLUG WITH AN EXTENSION CORD, RECEPTACLE OR OTHER OUTLET UNLESS THE BLADES CAN BE FULLY INSERTED TO PREVENT BLADE EXPOSURE.

FOR THE UNITED KINGDOM 240V

FOR YOUR SAFETY

Units shipped to the U.K. are designed for operation on 240 volts AC only.

The main plug must be removed from the wall socket prior to any internal examination.

The wires in this main lead are coloured in accordance with the following code:

Blue . . . . . Neutral
Brown . . . . . Live

The wires in this main lead must be connected to the terminals in the plug as follows:

Wire colour
Blue . . . . . N or Black
Brown . . . . . L or Red

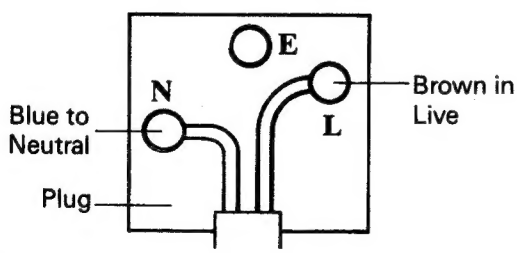

NOTES:

1. If a 3-pin plug is used, this must be fitted with a 3A fuse.
2. If a 3-pin plug with earthing contact is used, no wire must be connected to the E terminal.

"FOR ADDED SAFETY, WHEN CONNECTING THE AC MAINS LEAD TO A 3-PIN PLUG PLEASE USE A 5A FUSE APPROVED BY ASTA TO BS1362, I.E. CARRIES THE ASA MARK."

FOR AUSTRALIA AND EUROPE 220V/230V/240V

FOR YOUR SAFETY

Units shipped to Australia are designed for operation on 240V AC only.
To ensure safe operation the three-pin plug supplied must be inserted only into a standard three-pin power point which is effectively earthed through the normal household wiring. Extension cords used with the equipment must be three-core and be correctly wired to provide connection to earth. Wrongly wired extension cords are a major cause of fatalities. The fact that the equipment operates satisfactorily does not imply that the power point is earthed and that the installation is completely safe. For your safety, if in any doubt about the effective earthing of the power point, consult a qualified electrician.
Units shipped to Europe are designed for operation on 220V/230V AC only.

FOR OTHER COUNTRIES . . . 120V/220V

FOR YOUR SAFETY

Units shipped to countries other than the above countries are equipped with an AC voltage selector switch on the rear panel. Refer to the following paragraph for the proper setting of this switch.

AC VOLTAGE SELECTION

This unit operates on 110-120 volts AC. The AC voltage selector switch Type A on the rear panel is set to the voltage that prevails in the area to which the unit is shipped. Before connecting the power cord to your AC outlet, make sure that the setting position of this switch matches your line voltage. If not, it must be set to your voltage in accordance with the following direction.

AC voltage selector switch

Type A

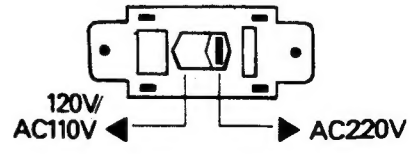

Move switch lever to match your line voltage with a small screwdriver or other pointed tool.

Rear Panel Connections
Branchements à l'Arrière
Anschlüsse in der Rückwand

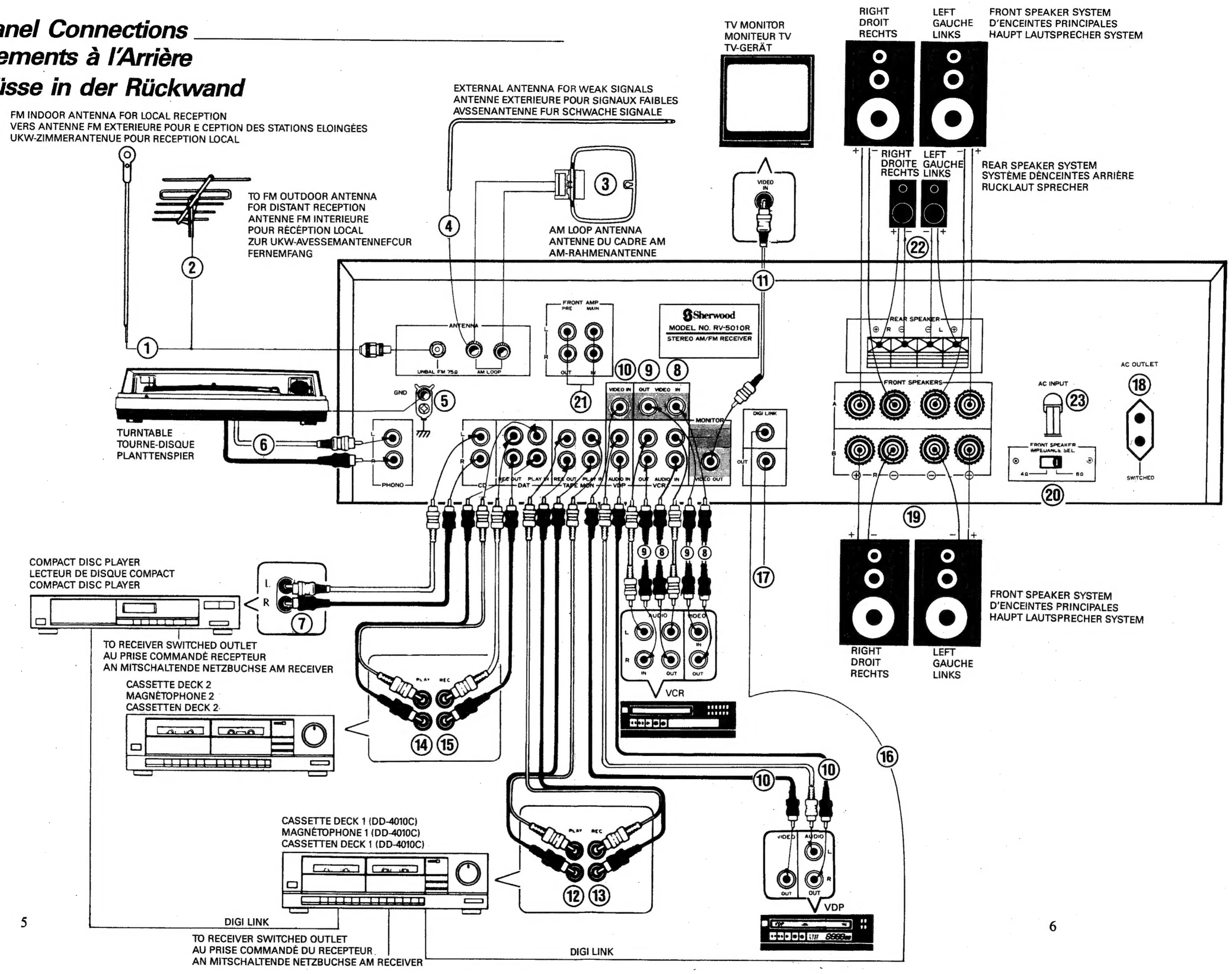

Front Panel Controls
Commandes du Panneau Avant
Anschlüsse an der Rückseite

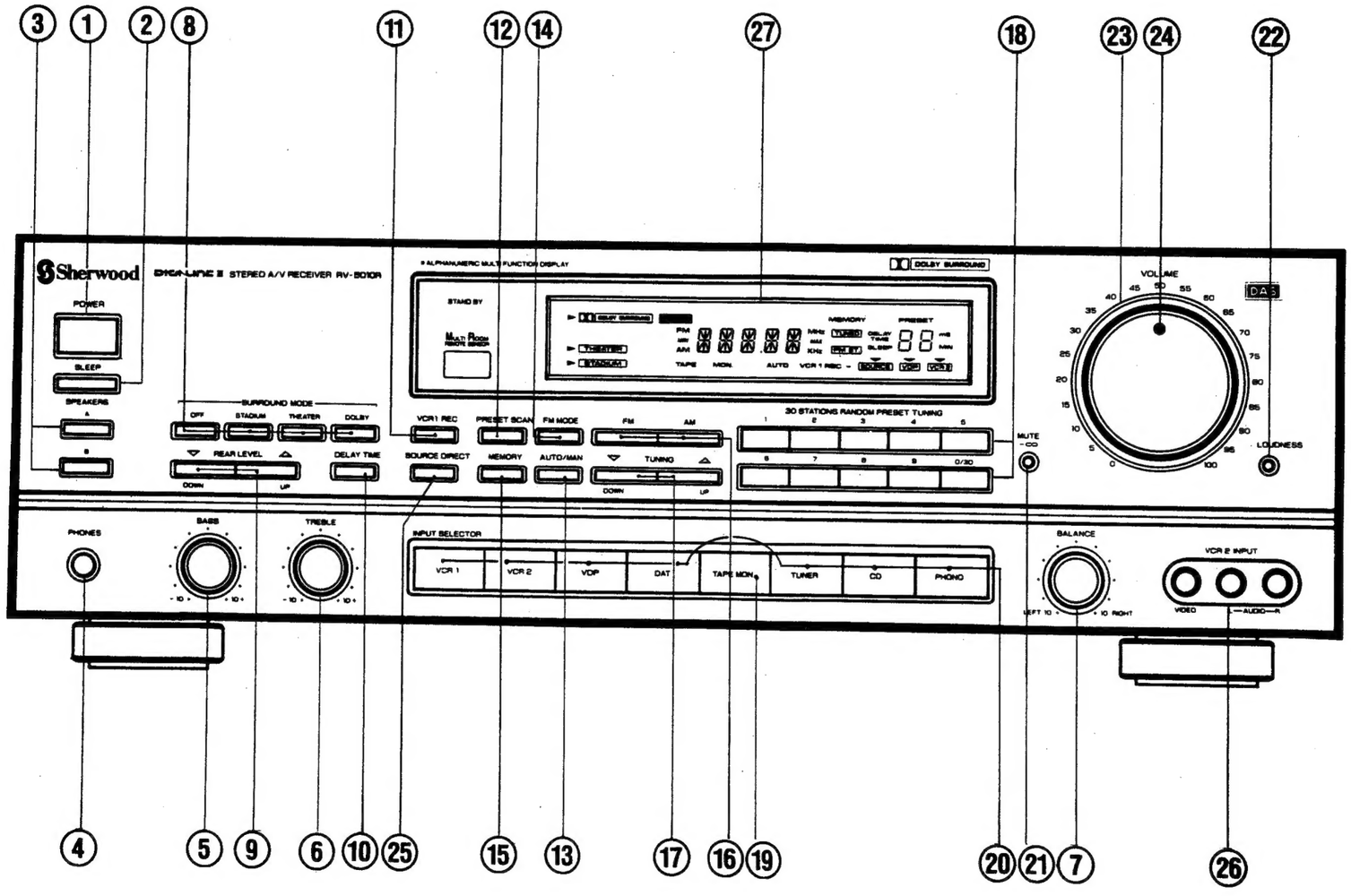

Rear Panel Connections

1. FM INDOOR ANTENNA

Connect the supplied antenna (the wire lead) to the FM antenna terminal, as shown in the Rear Panel Connection Diagram. Change the position of the antenna until you get the best reception of your favorite stations. An outdoor FM antenna may be used to further improve the sound quality of the reception. Disconnect the indoor antenna before replacing it with the outdoor one.

2. FM OUTDOOR ANTENNA

This connector is used for 60 to 75 ohm unbalanced coxial cable connection.

3. AM LOOP ANTENNA

Tune in your favorite AM station and position the loop antenna for best reception. Try other stations and find the position that gives best overall reception.
When this unit is mounted in a rack or placed on a shelf with insufficient space behind, remove the loop antenna and hang it from a wall in the direction which gives best reception.

NOTE: If noise is heard during AM reception, move it for best reception.

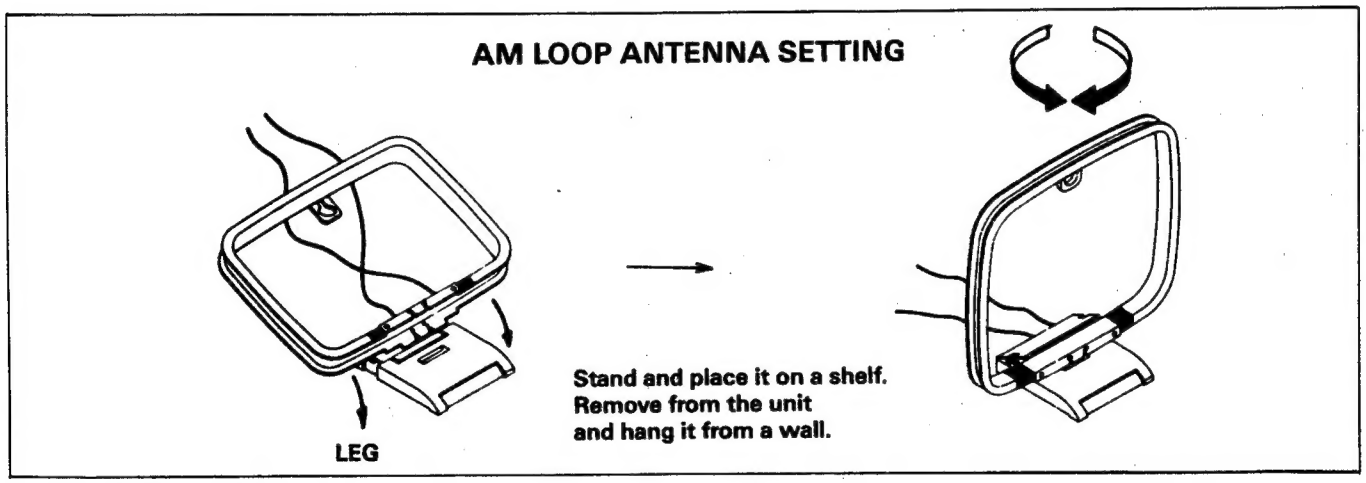

4. EXTERNAL AM ANTENNA

In ferroconcrete buildings or in areas remote from broadcast stations, the enclosed may not prove adequate. To supplement the enclosed antenna, connect 10 to 20 feet of insulated, flexible, single conduct wire to this terminal, but this wire should be kept away from all speaker cables and power cables and run in a straight line along a nonmetallic baseboard or a under a rug.

5. SYSTEM GROUND TERMINAL

To reduce hum to a minimum, this terminal is used to interconnect the chassis or ground lead of the TURNTABLE to this RECEIVER. Connect the ground lead from your TURNTABLE to this terminal.

6. PHONO INPUT JACKS

Input for TURNTABLE with a magnetic or variable-reluctance cartridge having 47,000 ohms of load impedance. Connect shielded cables from your phono to the LEFT and RIGHT input jacks.

NOTE: Do not place your TURNTABLE on a speaker enclosure. This will avoid howling caused by transmission of the speaker vibration to the TURNTABLE.

7. CD INPUT JACKS

Connect the output cables of the compact disc player to these jacks marked CD, matching the L (left) and R (right).

8. VIDEO/AUDIO INPUT (PLAY) JACKS OF VCR 1

The VIDEO and AUDIO OUTPUT signals coming from your TV (IF AVAILABLE). VIDEO CASSETTE PLAYER are fed into these jacks. Connect these jacks to the VIDEO and AUDIO OUTPUT of your TV or VCR.

9. VIDEO/AUDIO OUTPUT (REC) JACKS OF VCR 1

Your VCR (Video Cassette Recorder) will have one VIDEO and two in stereo or one in mono AUDIO input jacks for recording VIDEO and AUDIO signals. Connect these jacks to the corresponding INPUT jacks of the VCR;

VIDEO REC jack: The video signal from this jacks is fed to the VIDEO INPUT of the VCR for recording, copying or editing purpose.

AUDIO REC jacks: The audio signals from these LEFT and RIGHT jacks are fed to the LEFT and RIGHT AUDIO INPUTS of the VCR for recording, copying or editing purpose.

10. VIDEO/AUDIO INPUT (PLAY) JACKS OF VDP

The VIDEO and AUDIO OUTPUT signals coming from your LD player (VDP) or a CDV player, are fed into these jacks. Connect these jacks here.

11. VIDEO MONITOR JACK

The video signal selected with the VIDEO FUNCTION SELECTOR is also available from this jack for video monitoring purpose. Connect this jack to the VIDEO INPUT of TV/MONITOR.

12. TAPE MONITOR PLAY JACKS

The output signal coming from your TAPE DECK during playback is fed into these jacks and selected as a listening source by pressing the TAPE MONITOR switch on the front panel (TAPE MONITOR flag indicator lights up) regardless of the position of FUNCTION selector. This input may be connected to the line output of the audio processor like an optional graphic equalizer or a Digital Signal Processor.

13. TAPE MONITOR REC JACKS

Signal from these jacks is fed to the REC of TAPE DECK for recording purpose. Select the source to be recorded with the FUNCTION selector switch on the front panel. 5 Band EQ controls, loudness and volume settings have no effect on the signal from this output for recording except the FUNCTION SELECTOR switch. To monitor this source while recording, press the TAPE monitor button (MONITOR ON position) and VOLUME, etc. to the desired listening level. These REC jacks may be used for the line input of the audio processor like an optional graphic equalizer or a Digital Signal Processor.

14. DAT PLAY JACKS

Input for your DAT or second TAPE DECK. Connect the line output of your DAT or second TAPE DECK to these jacks. The playback signal is selected as a listening source by pressing the DAT button.

15. DAT REC JACKS

Output for your DAT or second TAPE DECK. Connect the line input of your DAT or TAPE DECK to these jacks.

16. 17. DIGI-LINK II OUTPUT JACK

The digilink system allows select Sherwood components to controlled remotely via the Receivers unified Remote control. Connect this DIGI-LINK OUTPUT JACK to the data input jack on the compatible Sherwood compact disc player model No. CD-3010R, CDC-2000C, CDC-2010R, CDC-3010R, and cassette deck model No. DD-4010C.

18. AC OUTLET "SWITCHED"

These outlet provide AC power for other components of your system such as compatible CD player or cassette deck. Power switch on the front panel or by the remote commander.

19. SPEAKER OUTPUT A and B TERMINAL

The Receiver enables you to listen to two pairs of speakers individually or in various combinations. Connect your main left (L) and right (R) speakers to the corresponding "A" speaker terminals and use "B" speaker terminals for a remote pair located elsewhere in your home. For all speaker connections, make sure that the phasing is correct. L/R terminals on the receiver must be conneted to the plus (+) terminal on the speaker, and likewise G/G terminals for the negative (−) terminal.

20. IMPEDANCE SELECTOR SWITCH (FRONT SPEAKER)

Set this switch to match the impedance or your speakers.
position 1: A or B 4 Ohms to less than 8 Ohms
A and B 8 Ohms or more
position 2: A or B 8 Ohms or more

NOTE: Turn off the receiver's power before changing the impedance selector switch setting. When the SPEAKERS A and B switches are used at the same time, the speakers connected to the SPEAKERS A and B terminals are connected in series. In the respect, whenever using the SPEAKERS A and B switches at the same time, be sure that two pairs of speakers are connected to the terminals A and B, otherwise no sound is output.

21. FRONT PRE AMP OUT and MAIN AMP IN JACKS

[PRE AMP OUT]

When a separate power amplifier is used to drive the front speakers, connect the power amplifier to these jacks.

[MAIN AMP IN]

When a separate pre-amplifier is connected and this unit is used as power amplifier, connect the preamplifier to these jacks.

22. SURROUND SPEAKER TERMINALS

This receiver has an additional amplifier for surround sound and you can connect another pair of speakers for the rear channel.

23. AC INPUT CORD

Plug this cord into wall AC outlet.

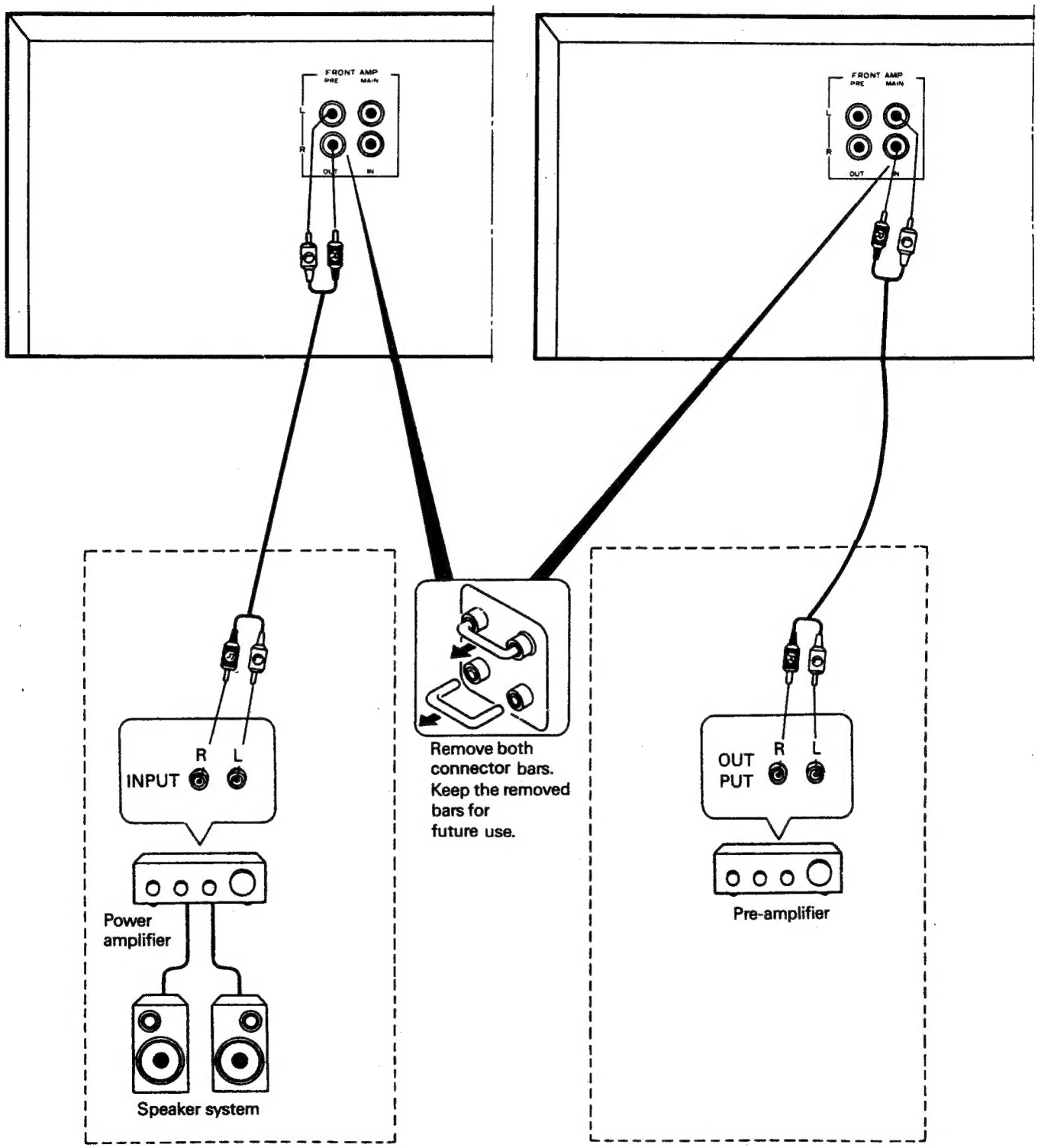

Front Panel Controls

1. POWER SWITCH

Press this switch to turn the power on. Press again to turn the power off. It can also be used as system power switch.

If no sound comes from either channel after the power is turned on, check whether AC power cord is accidentally disconnected, SPEAKER switches are incorrectly positioned, TAPE 1 BUTTON is set to MONITOR position, MUTE switch on the remote control commander is in ON or power fuses are blown.

NOTE: In POWER OFF state the "STANDBY" indicator will light up and the power is partially supplied into the infrared remote control receiver and the memory circuitry. The power consumption under the "STANDBY" state is about 5 watts.

2.SLEEP SWITCH

Activates the SLEEP timer. The length changes in the following manner each time the key is pressed.

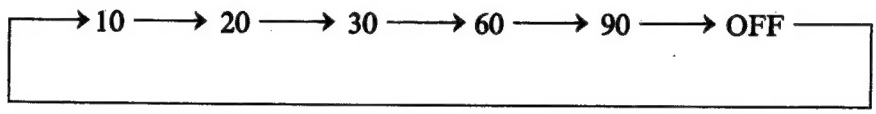

3. SPEAKER SELECTOR SWITCH: A/B

This switch allows you to select various combinations of speakers as follows;

a. To activate "A" speakers only connected to "A" speakers terminal on the rear panel, push "A" switch in only.
b. To activate "B" speakers only connected to "B" speakers terminal on the rear panel, push "B" switch in only.
c. To activate both "A"and "B" speakers, push "A" and "B" switches in.
d. To activate headphones only for private listening or monitoring, push both "A" and "B" switches off.

4. HEADPHONE JACK

Stereo headphones can be plugged into this jack for private listening, set the SPEAKER selector switches to OFF. Headphone impedance should be between 8 and 2,000 ohms. Best results between 200 and 400 ohms.

5. BASS CONTROL

Modifies the low frequency sound of left and right channels as much as ± 10dB. Set this control at a suitable position for your taste and room acoustics.

6. TREBLE CONTROL

Modifies the high frequency sound of left and right channels as much as ± 10dB. Set this control at a suitable position for your taste and room acoustics.

7. BALANCE (INPUT BALANCE) CONTROL

This control is used for balancing the relative sound volume of the left and right channel speakers in the normal STEREO operation. And also it is used for balancing the surround effect of the rear channel speakers in the DOLBY SURROUND operation. Clockwise rotation reduces the volume from the left speaker, counterclockwise rotation reduces the volume from the right speaker in STEREO operation.

In the DOLBY SURROUND operation, switch off the front speakers and increase the REAR LEVEL control. Play Dolby Surround encoded program and carefully adjust the (INPUT) BALANCE control to minimize any dialogue content heard from the surround (rear) channel speakers. Once most of the dialogue passages of the Dolby Surround program are Mono and the monoral component is nulled from the surround channel, you may return system to their normal settings. It is recommended that you perform the above procedure each time a new source of Dolby Surround program material (Video tape, Video disc, TV or Compact disc) is selected in order to maximize the surround effect by minimizing the sound leakage from the front to the rear speakers.

8. SURROUND MODE SELECTOR

Switches for selecting desired surround mode; Stadium, Theater, Dolby, Off See the SURROUND SOUND EFFECT page.

9. REAR LEVEL (UP, DOWN) BUTTONS

Operate only when the surround mode is on. These buttons are used to preset the sound level difference between the front and rear speakers. For the adjustment, set the MASTER VOLUME control at the desired level and press this button up or down until you get the optimum surround effect at your listening position.

10. DELAY TIME BUTTON

Operates only when the surround mode is on.

[DOLBY SURROUND]

Adjusts the suround delay time in 4 steps.
For dolby surround, 20ms is standard.

→ 15ms → 20ms → 25ms → 30ms

[STADIUM and THEATER SURROUND]

Adjusts the surround delay time in 8 steps:

→ 5ms → 10ms → 15ms → 20ms → 25ms → 30ms → 35ms → 40ms

11. VCR 1 RECORD BUTTON

When recording simulcast programs, the recorded source can be selected from VCR2, VDP, SOURCE.;

→ SOURCE → VDP → VCR 2.

The current setting is shown by an indicator on the display section. This is used to replace the sound of VCR 1 with that of an AUDIO source during video dubbing.

12. PRESET SCAN BUTTON

Button for scanning preset station frequencies.

- Press this button when a frequency stored in memory is received.
- Reception shifts to the next preset station frequencies in a numerical order of preset station until it returns to the frequency which had been received just be fore you pressed the button. Selected station is heard for a few seconds before shifting to next station.
- Press this button again to stop scanning.

13. AUTO/MANUAL TUNING SELECTOR SWITCH

Switch for selecting AUTO or MANUAL scanning with the UP/DOWN tuning button. In AUTO operation, scanning is automatically continued up or downward until the next station is picked up by pressing UP/DOWN tuning button. In MANUAL operation, the frequency display is skipped by one channel up or downward whenever UP or DOWN button is pressed. If you keep pressing the UP/DOWN tuning button, skipping will automatically continue after a while until the UP/DOWN tuning button is released, or until the ends of band frequency are reached.

NOTE: THE INTERVAL OF BOTH AUTO SCANNING AND SKIPPING IN MANUAL TUNING ARE;

BAND	USA/CANADA Version	EUROPE/AUSTRALIA Version
FM	0.2 MHz	0.05 MHz
AM	10 KHz	9 KHz

14. FM MODE BUTTON

Determines the manner in which a received station will be reproduced by the tuner.

- STEREO ; Provides automatic stereophonic reception of FM any Stereo Broadcast.
- MONO ; The left and right channel signals detected from an FM Stereo Broadcast are mixed and reproduced through both channels. Noise level of weak FM Stereo stations can be greatly improved by switching tuner to mono.

15. STATION MEMORY BUTTON

This button works in conjunction with AM/FM STATION PRESET to store preset stations (up to total 30 stations) in memory.

16. FM/AM BAND SELECTOR

For selecting desired band in either FM or AM.

17. UP/DOWN TUNING BUTTONS

Press the down button (▼) to tune in lower frequency stations, the up button (▲) to tune in higher frequency stations.

18. STATION PRESET BUTTON

When these buttons are pressed, the stations stored in memory will be recalled. Press button '3' or '2'and '9' in sequence for preset number '3' or '29'. Allow at least 2 seconds between choosing different stations.

19. TAPE MONITOR BUTTON

- For listening to source selected by the FUNTION selector switch, set TAPE funtion to source position.
- For playback or monitoring of tape deck as a listening source, press and set TAPE MONITOR button to MONITOR position.

20. FUNTION SELECTOR SWITCHES

Switches for selecting desired program source; PHONO, TUNER, CD, DAT, VCR 1, VCR 2, or VDP.

21. MUTE BUTTON

Use to temporarily cut sound volume. When the MUTE button is pressed, the volume indicator on the volume control of the front panel will flicker. This is very useful when you make or receive phone call while operating the receiver at high listening level, or when you adjust extremely low volume level at midnight. To release muting, press button MUTE again.

22. LOUDNESS CONTOUR

To compensate for the response of the human ear at low listening level known as the Fletcher-Munson hearing curve, the high and low frequencies are automatically boosted when the switch is in ON position. In OFF position, the frequency response is flat at all volume levels.
Caution: This button is for use with Low Listening Levels only.

23. VOLUME CONTROL

Turning this control clockwise increases the volume of both front (stereo) and rear (surround) channels at the same time.

24. VOLUME LEVEL INDICATOR

The indicator will move in accordance with the volume level. This indicator will flicker when the mute switch on the front panel/remote control commander is pressed.

25. SOURCE DIRECT SWITCH

In OFF position, TONE controls function normally as they are set. In ON position, the pre-amplified signals are directly connected to the main amplifier without passing through TONE control circuit, producing flat frequency responce, minimizing phase shift and improving sound quality.

26. VCR 2 INPUT JACKS

[VIDEO IN]

Connect to the VIDEO OUTPUT jack of the second VCR.

[AUDIO IN (L, R)]

Connect to the AUDIO OUTPUT jacks of the second VCR.

27. FLUORESCENT DISPLAY PANEL

This display panel indicates the status of the operations for easier control of the receiver.

FL DISPLAY SECTION

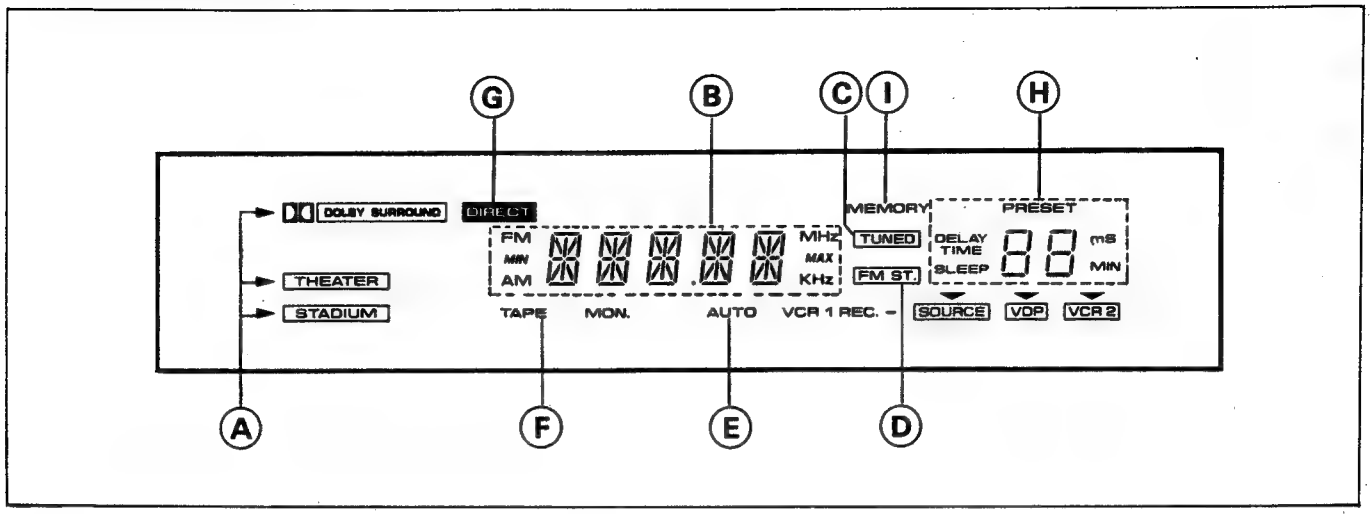

27-A. SURROUND MODE INDICATORS

Shows which surround mode are switched ON.

27-B. FUNTION SELECTOR, REAR LEVEL and FREQUENCY DISPLAY

Displays the input mode or tuned stations frequency.

27-C. TUNED INDICATOR

Lights up when a broadcast is being received.

27-D. FM STEREO INDICATOR

Lights up when a FM stereo broadcast is being received.

27-E. AUTO INDICATOR

Lights up when AUTO/MANUAL tuning mode selector is pressed to set the tuning mode to AUTO. In MANUAL mode, it goes off.

27-F. TAPE MONITOR INDICATOR

Lights up when the input selector is set to TAPE MONITOR ON.

27-G. DIRECT INDICATOR

Lights up when the pre-amplified signals are directly connected to the main amplifier without passing through TONE control circuit.

27-H. PRESET NUMBER, DELAY TIME AND SLEEP TIME DISPLAY

Display the preset station number in 2 digits (up to 30) and the delay time during surround operation. When SLEEP timer is set, this display remains minutes of timer.

27-I MEMORY INDICATOR

When MEMORY button ⑮ is pressed, this indicator flicker for 5 seconds. While this indicator is lit, press the PRESET buttons to store a station in memory.

Surround Sound Effects

Surround sound

- The RV-5010R is equipped with 3 types of surround processors (Dolby, Stadium and Theater) which provide a sence of presence and expansion.
- Everyday, we are exposed to sounds coming from our surroundings. Some sounds reach our ears directly from the source, some indirectly reflected off of walls or ceiling. Sounds of voices reach us from behind, sounds of cars reach us from the side. Sounds coming from all around us are called "surround-sounds".
- In order to recreate with as much precision as possible, that special sound heard in movie theaters, speakers are placed both in front and behind the listeners. One of the reason that sound from the television in our homes is so different from the sound in movie theaters is because usually sound from a television only comes from in front of the viewer. With a surround system, the sounds of applause and cheers from the stands during a baseball game on TV come from in front and in back, from the left and from the right.
- The sound from a TV equipped with a single speaker (or 2 speakers with stereo televisions) sounds very different from the actual, "live" sound.
- The RV-5010R is equipped with 3 types of surround processors to recreate that sence of presence and let you enjoy surround-sound in the privacy of your own home.

Surround Processors

- DOLBY SURROUND

  With a great number of movies made recent time, the sound track is specially encoded with the Dolby Surround mode carrying the DOLBY STEREO or DOLBY SURROUND trademark.*

  The front speakers provide the dialogue and the normal stereo effect, while the rear speakers reproduce the surround signals. This position provides excellent results when watching television programs, video software, video discs or video tapes of stereo television broadcasts Dolby Surround encoded.

  Dolby Stereo films have dramatically changed the role of the movie-goer from that of observer to that of participant. Clearer dialogue, richer music, enveloping ambience, and thrilling special effects all serve to draw the audience into the action on-screen, making high-fidelity multi-dimensional sound an essential part of cinema presentations. Imagine recreating the same sort of audio-visual experience right in your own home...

- Manufactured under licence from Dolby Laboratories Licensing Corporation. Additionally licensed under one or more of the following patents; U.S. numbers 3,632,886, 3,746,792 and 3,959,590; Canadian numbers 1,004,603 and 1,037,877. "Dolby" and the double-D symbol are trademarks of Dolby Laboratories Licensing Corporation.

- THEATER SURROUND

  This mode provides a three dimensional effect similar to that of movie theater. With this mode, you can enjoy a surround sound effect similar to Dolby surround sound even when playing a video program which is not encoded with the Dolby surround system.

- STADIUM SURROUND

The "STADIUM" effect creates efficient, reverberated sounds to obtain an expansive sound field. For music sources like rock consert, you can feel if you were at the live concert seated very close to the stage. For sports programs such as a baseball game, you can enjoy a powerful sound, thus obtaining a stadium effect.

Speaker Installation

Below is an example for obtaining the best possible surround effects.

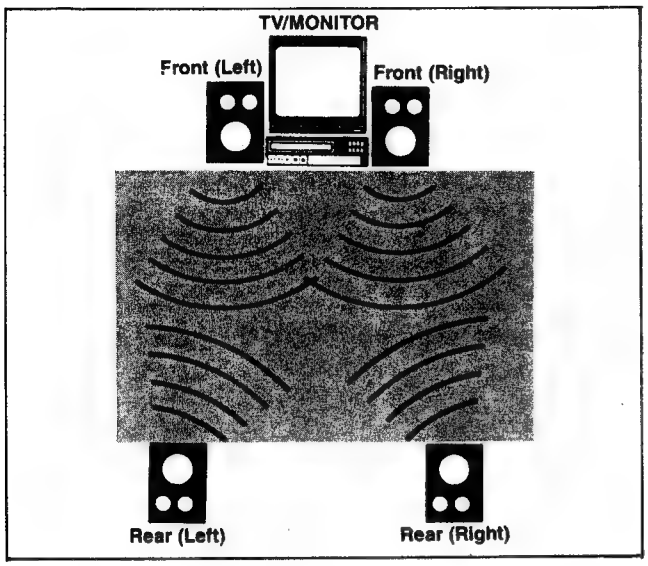

• **STANDARD POSITION**

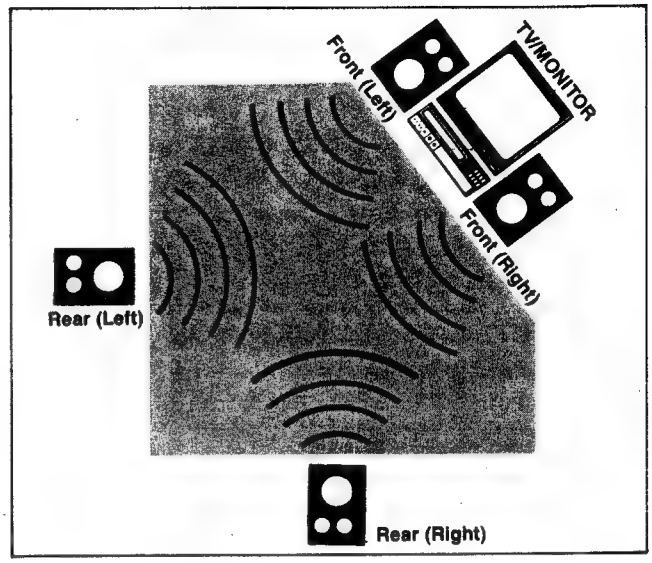

• **WITH TV AT AN ANGLE**

The best results are obtained with the rear speakers relatively high and facing down.

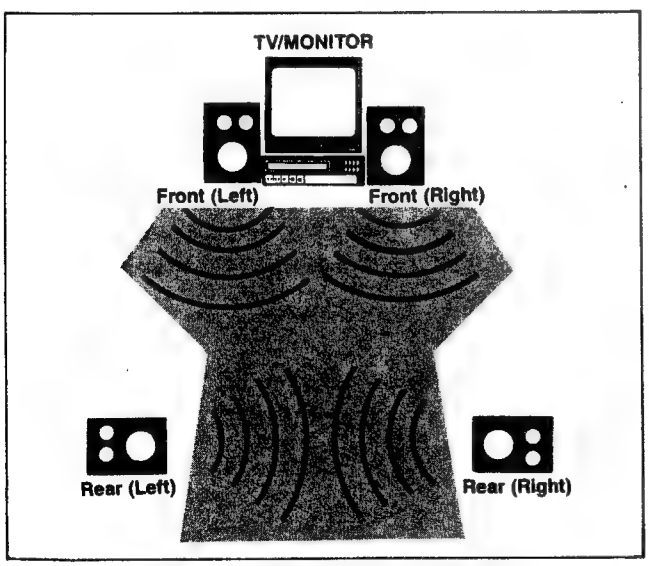

• **WITH SPEAKERS PLACE AT SIDES**

The best results may sometimes be obtained if the rear speakers are placed relatively high and facing down.

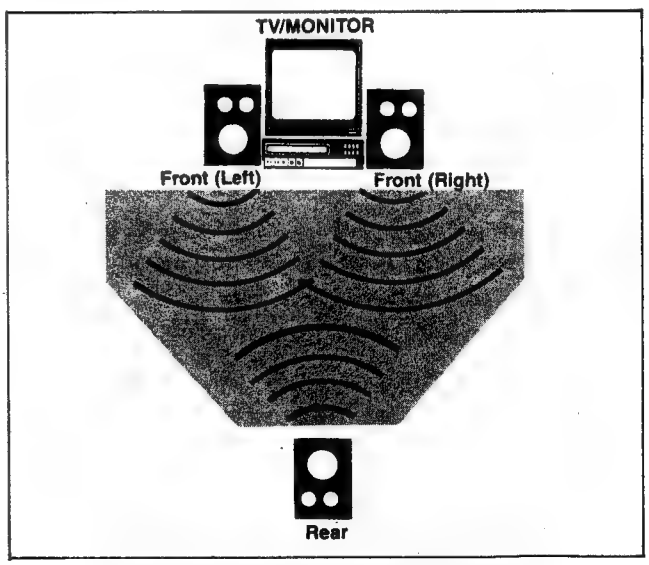

• **WITH ONE SPEAKERS PLACE AT REAR**

The best results may be obtained if the rear speaker is placed relatively high and facing down.

Operation

TUNER SECTION

1. Press the tuner button (FM or AM) on the front panel.
2. Three different ways can be selected for tuning (auto, manual and preset tuning)

A. AUTO TUNING

If signals are strong and there is no interference, quick auto search tuning is possible.

1. Press AUTO/MANUAL TUNING selector so that the indicator "AUTO" lights up.
2. Press once for longer than one second the TUNING button (DOWN or UP) to tune. The tuning will start automatically and stops at broadcast station frequency with a sufficient signal strength.
3. If the station where tuning stops is not the one you want, press the TUNING button once again.

NOTE: If the end of a tuning range is reached, tuning stops and begins again from the other end of the tuning range.

B. MANUAL TUNING

Auto tuning may be impossible if the station signal is weak. If so, use manual tuning.

1. Press AUTO/MANUAL tuning selector so that the indicator goes off.
2. Press the TUNING button (DOWN or UP) to tune.
   The frequency will change rapidly if the TUNING button is kept pressed.
   Release it slightly before reaching the desired frequency, and press it intermittently until desired frequency is reached.

NOTE: If you are tuning to weak FM stations, press and set MONO/STEREO button to MONO mode so that FM STEREO display goes off.

C. PRESET TUNING

THE STATION PRESET buttons can be used to select, at a single touch, any desired station which has been preset.

1. Tune to the station to be memorized using AUTO/MANUAL TUNING SELECTOR switch.
2. Press the STATION MEMORY button and then while the MEMORY display is lit (5 seconds), press the desired preset station buttons.
3. To receive the preset station, press the desired preset station buttons.

NOTE: The memory back-up circuit maintained by a large capacitor will prevent for at least 2 weeks the programmed information (30 preset station) and the last station listened to from being lost even though the power is switched off and AC cord of the system is unplugged.

AMPLIFIER SECTION

1. Set the volume control to extreme counterclockwise position.
2. Turn the POWER on so that display panel is illuminated.
   If no indicators light up
   - The set is not switched on.
   - The apparatus has not been connected to the power line.
   - Then electrical output may be without power.
3. Switch on a desired external sound source conneted to the input jacks of the rear panel. The external source may be a CD player, Turntable, Cassette, VCR 1, VCR 2 and VDP.
4. Select the desired sound source with buttons tape monitor or vcr.

5. Operate the sound source selected for playback.
6. Slowly rotate volume control clockwise until you reach the desired sound level.
   If you hear nothing
   - Are you sure the speakers have not been switched off?
   - Have you pressed the selection button for the sound source connected? Does the corresponding display indicator light up?
   - Are you sure this sound source funtion properly?
   - Is the volume control 'open' enough? Do not leave it in extreme clockwise position.
   - Have the speakers been connected properly? Have the plugs been inserted deep enough into jacks? When checking this, turn off the power of the unit.
   - If playing PHONO, TUNER, CD, VCR 1, VCR 2 or VDP, make sure that the TAPE MONITOR funtion button hasn't been pressed. The 'TAPE MONITOR' funtion button will override all other funtions.

7. Adjust stereo balance with the BALANCE control.
   If the sound is coming from one side only.
   - Is the position of the balance control correct?
   - Check the connection of the failing speaker. Before doing so, turn off the power switch.
   - Check the connections between the external sound source (e.g. the CD player) and the system.
   - If you are using headphones, make sure that the plug is completely inserted into the jack.

DIGI-LINK II System Remote Control Operation

You can remotely control not only RV-5010R but also Sherwood compatible components (see of Rear Panel Connection section). The remote commander model NO. RM-RV-51 supplied with this receiver is a common key operation type, for example there is one play button on the commander and it can be used for playing cassette deck CD player and turntable, etc., so we recommand you to read this section thoroughly. It will explain many feature.

1. INFRARED TRANSMITTING WINDOW

The pulse code modulated (PCM) infrared beam emitted forward from this window when ever you press any one of the buttons on the commander. For best results in remote controls, always face this window towards the window of the infrared remote sign receiver on the receiver and do not obstruct this window with any material.

2. SYSTEM POWER CONTROL BUTTON

Press this button to turn the power on. Press again to turn the power off.

3. SLEEP TIMER BUTTON

Activates the SLEEP timer. The length changes in the following manner each time this button is pressed;

→ OFF → 10 → 20 → 30 → 40 → 50 → 60 → 70 → 80 → 90 →
Unit: minutes

Display appearance if 10 minutes is selected.
SLEEP; 10→9→8 3→2→1→OFF (INTERVAL; 1 MINUTE)

4. 10 KEY PAD

This 10 key pad can be used for preset tuning in tuner mode, selection of the track number in cd mode and selection of music program number in tape mode;

- Preset tuning: Press TUNER button first to change the receiver mode to TUNER operation and then press the desired preset number as 2 touch operation like 1, 2, ... 29, 30 for preset tuning (maximum applicable number is 30).
- Selection of CD track number: Press button CD first to change the receiver mode to CD operation and then press the desired track number as 1 touch operation like 1, 2, ... 98, 99 (maximum applicable number is 99), then playing CD will start immediately.

NOTE:

- This remote operation is applicable only if your compatible compact disc player is DIGI-LINK II compatible.

5. CD FUNTION BUTTONS

- For CD PLAYER: DISC (CD SELECTOR when use Sherwood CD CHANGER CDC-2010R, CDC-3010R), ▶ (play), ❚❚ (pause), ■ (stop), ⏮ (reverse skip), ⏭ (forward skip), REPEAT and RANDOM PLAY.

6. CASSETTE DECK FUNCTION BUTTONS

- For CASSETTE DECK: ◀ (reverse play), ▶ (forward play), ❚❚ (pause), ■ (stop), ◀◀ (rewind), ▶▶ (fast forward), A, B (Deck Selector when use Sherwood double cassette deck), AMS and RECORD.

7. EQUALIZER CONTROL BUTTONS (For use with optional models.: EQ5010C, EQ3010C)

- DISPLAY: Press this switch to ON and the frequency characteristic will be modified by passing through the graphic equalizer. In the DISPLAY position, the frequency charateristic remains unchanged.
- PRESET : 6 factory-preset equalizer curves are stored in memory.
- USER : User-adjusted equalizer can be programmed as desired and stored in memory; up to 6 patters.

Up to 12 equalizer curve memories are available in total. But this function is not applicable for the receiver.

8. SURROUND SELECTOR BUTTONS

These buttons are used to select the surround system ON, and switches the delay time for surround each time it is pressed.

9. INPUT SELECTOR BUTTONS

These are switches for selecting desired program sources. The applicable buttons are PHONO, TUNER, CD, DAT, TAPE MONITOR, VCR 1, VCR 2, VDP.

10. VOLUME BUTTONS

Adjusts the overall (front, rear) volume.

11. REAR LEVEL BUTTONS

Adjust the sound level of the rear speakers to the level of the front speakers.

12. MUTE BUTTON

Used to temporarily mute the sound.

13. DRY BATTERY CASE

This battery case is provided as the power source for the commander. To remove the cover, press it down with the thumb and pull it toward the back side. Two UM-3, size "AA" or R6 1.5V dry batteries are used. When loading the batteries, make sure that the polarity is correct. Remove the batteries from the case if the remote commander will not be use for an extended period of time.

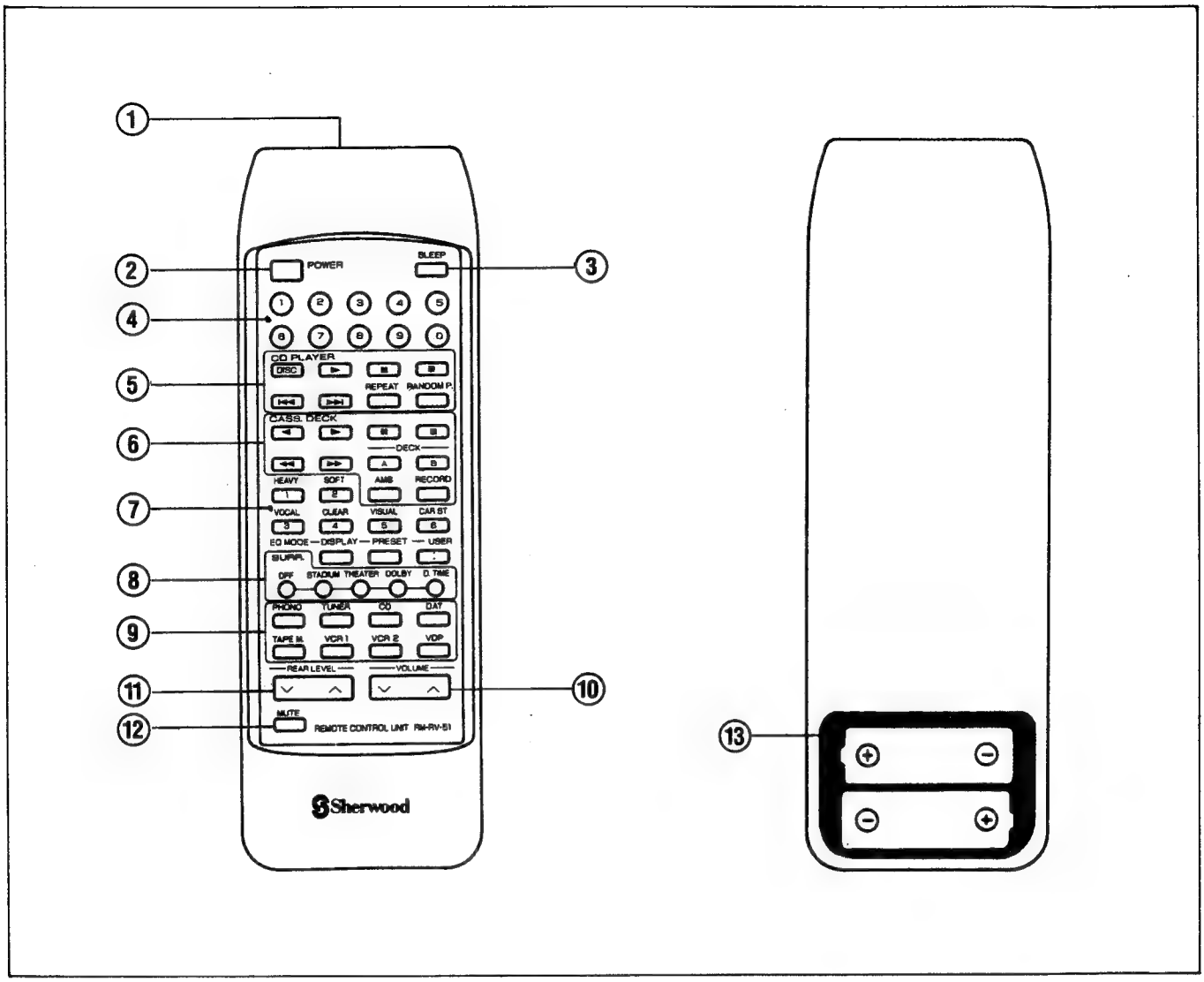
1
2
3
4
5
6
7
8
9
10
11
12
13
POWER
SLEEP
CD PLAYER
REPEAT
RANDOM P.
CASS. DECK
DECK
HEAVY
SOFT
AMS
RECORD
VOCAL
CLEAR
VISUAL
CAR ST
EQ MODE
DISPLAY
PRESET
USER
SURR.
OFF
STADIUM
THEATER
DOLBY
D. TIME
PHONO
TUNER
CD
DAT
TAPE M.
VCR 1
VCR 2
VDP
REAR LEVEL
VOLUME
MUTE
REMOTE CONTROL UNIT RM-RV-51
Sherwood

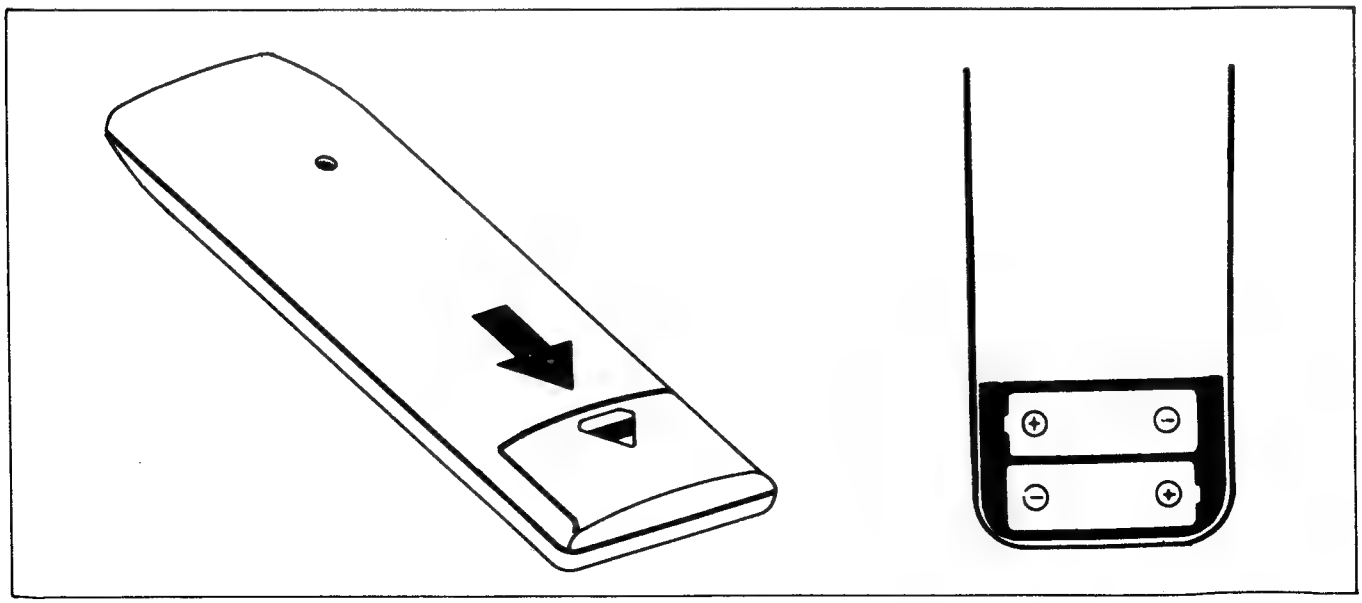

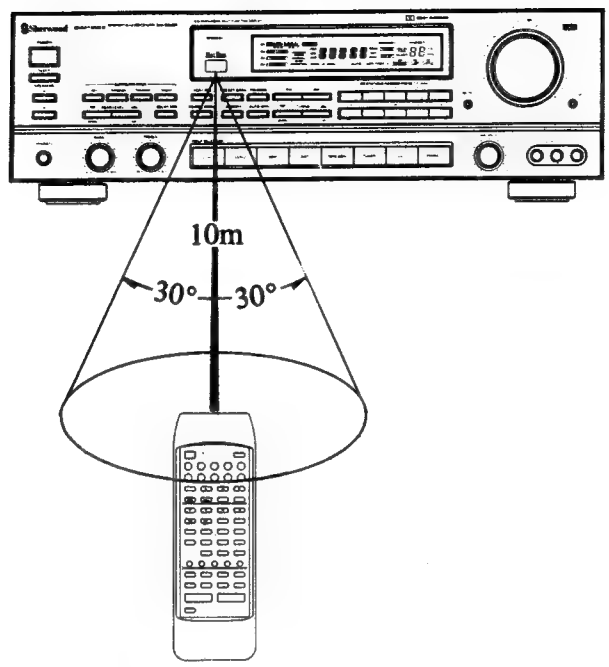

REMOTE CONTROL UNIT OPERATION RANGE

IN CASE OF DIFFICULTY

If your receiver should not perform as expected, consult the table below to see if the problem can be corrected before seeking help from your dealer or service representative.

SYMPTOM	CAUSES	REMEDY
No. power	1. Power cord not plug in. 2. Poor connection at wall outlet. Power outlet inactive.	1. Check plug contact. 2. Check outlet using lamp or other appliance (outlet may be controlled by a wall switch).
No sound from left and right.	1. Speaker cords disconnected. 2. Speakers switched off.	1. Check speaker connections. 2. Check speaker switch.
No sound from the rear speakers and right	1. Surround switch is set to OFF. 2. When the volume of the front speakers is set at low level, the volume level of the rear speakers is indicated at the further lower level. 3. Monaual source is used.	1. Press the Surround key ON. 2. Adjust the volume level of the rear speakers to its positive side. 3. Change the playback source to the stereo or surround source.

SYMPTOM	CAUSES	REMEDY
No sound is heard with the Speaker selector set to the "A+B" position.	A pair of speakers is not connected to the A or B speaker terminals.	Connect the two pairs of speakers correctly both A and B speaker terminals. Or, switch the Speaker selector to A or B position to which the speakers are connected.
No sound is produced, even when the INPUT selector switch is selected.	1. The muting switch is pressed. 2. Volume is turned down. 3. One or both of the input cords are disconnected. 4. Tape monitor switch is in the ON position. 5. Connector bars are disconnected.	1. Press the muting switch to cancel the muting effect. 2. Raise volume. 3. Connect input cords securely. 4. Press the switch again to the OFF position. 5. Connect bars securely.
Remote control does not function.	1. Batteries are not loaded. Or batteries are exhausted. 2. The remote sensor is obstructed.	1. Replace the batteries with new ones. 2. Remove the obstacle from the remote sensor.
Occurs during AM reception only	Possible cause	Remedy
High frequency whistle especially at night	Interference from TV set	Turn off TV set, if problem dis-appearstry relocating TV set.
High noise level	1. AM loop antenna is not pointing in right direction. 2. Noise being picked up from this unit and other equipment.	1. Change the direction of AM loop antenna and find a position where reception is improved. 2. Separate the loop antenna from the unit by some distance.
Occurs during FM reception only	Possible cause	Remedy
Hiss that gets worse stereo reception	Very weak antenna input signal	Consider an outdoor antenna installa-tion. In areas remote from the transmitter a 5 to 8 element antenna designed exclusively for FM is suggested.
Rhythmic static or popping noise.	Automobile ignition noise, especially evident when receiving weak signals.	Review antenna installation. Site the antenna as far from the street as possible and use coaxial cable.
'FM STEREO' indicator fails to light during stereo broadcast.	Another possible effect of a very weak signal.	Antenna system needs attention (see above).

Specifications

AMPLIFIER SECTION

Power Output Continuous RMS with no more than 0.05% THD
- at 8 ohms, 20Hz-20KHz ..... 80W+80W
- at 8 ohms, 1KHz ..... 83W+83W

Rear Channel Power Output. 0.5% THD
- at 8ohms, 1KHz ..... 15W+15W

Intermodulation Distortion, 60Hz: 7KHz=4:1 SAMPLE 80W output into 8 ohms 0.05%

Input Sensitivity for 80W output 8 ohms at 1KHz
- Phono 2.5mV
- Linear Inputs 150mV

Phono Input Overload at 1KHz, 0.1% THD 160mV

Signal to Noise Ratio, IHF "A" weighted/unweighted
- Phono 73/68dB
- Linear Inputs 95/85dB
- Rear Channel 75/68dB

Frequency Response
- Phono, RIAA 30-20,000Hz ..... ±0.5dB
- Linear Inputs at 1W, −3dB 5Hz-60KHz
- Rear Channel ..... 80−8KHz

Tone Control, BASS at 100Hz, TREBLE at 10KHz ..... ±10dB

Loudness Control
- at 100Hz ..... +6dB
- at 10KHz ..... +3dB

Channel Separation at Linear Input shorted
- at 100Hz 50dB
- at 1KHz 50dB
- at 10KHz 40dB

FM SECTION

	USA/ Canada	Australia/ Europe
Tuning Range	87.50-107.90MHz	87.50-108.00MHz
Scanning Frequency Interval (AUTO/MANUAL)	200KHz	50KHz

Usable Sensitivity IHF at S+N+D/N+D=30dB 17μV (9.8dBf)

THD at 1KHz, 100% MCD, Mono 0.2%
- Stereo 0.3%

Stereo Separation at 1KHz 45dB

Signal to Noise Ratio IHF, Mono 73dB
- Stereo 68dB

Frequency Response 20Hz-15KHz ..... ±1.5dB

Audio Output Voltage, 1KHz, 100% Mod 600mV

AM SECTION

	USA/ Canada	Australia/ Europe
Tuning Range	520-1710KHz	522-1611KHz
Scanning Frequency Interval (AUTO/MANUAL)	10KHz	9KHz
Usable Sensitivity IHF at S+N/N=20 dB, Loop antenna		500μV/m
Signal to Noise Ratio, 30% Mod ref.		45dB
Audio Output Voltage, 400Hz, 80% Mod		500mV

GENERAL

Power Consumption	USA/Canada 180W Australia/Europe 430W
Unit Dimension (W×H×D)	440×125×380×380mm
Unit Weight	11.6Kg

NOTE: Design and specifications subject to change without notice for improvements.

Auspacken und Aufstellung

Wir Beglückwünschen Sie zu Ihrem Kauf!

Ihr neuer High-Fidelity-Receiver wurde so ausgelegt, daß er Ihnen Jahre ungetrübten Klanggenusses und störungsfreien Betriebs bietet. Nehmen Sie sich bitte ein wenig Zeit, um diese Anleitung sorgfältig durchzulesen. Hier werden die Eigenschaften und der Betrieb des Geräts erklärt, und Sie erfahren, wie es fehlerfrei angeschlossen wird.

Gehen Sie beim Auspacken des Geräts bitte sorgfältig vor. Wir empfehlen Ihnen, den Karton und das Verpackungsmaterial aufzuheben. Das kann von Vorteil sein, wenn Sie das Gerät einmal transportieren müssen oder wenn es zur Reparatur gebracht werden sollte. Das Gerät ist für waagerechte Aufstellung gedacht, und hinter dem Gerät sollten mindestens 5 cm Zwischenraum für ausreichende Belüftung und Kabel freibleiben.

Um vorzeitige Beschädigung zu vermeiden, stellen Sie das Gerät auf keinen Fall in die Nähe von Heizkörpern, vor Warmluftöffnungen, in direkter Sonne oder an sehr feuchten bzw. staubigen Orten auf. Schließen Sie die übrigen Bausteine Ihrer Anlage so an, wie im folgenden Abschnitt dargestellt.





Dieses Symbol soll den Benutzer vor dem Vorhandensein nicht isolierter gefährlicher elektrischer Spannung im Gehäuse des Geräts warnen, die groß genug sein kann, um einen Stromschlag zu bewirken.



Dieses Zeichen soll den Benutzer darauf aufmerksam machen, daß die dieses Gerät begleitenden schriftlichen Materialien wichtige Bedienungs- und Wartungshinweise enthalten.

WARNUNG

Setzen Sie dieses Gerät weder Regen noch Feuchtigkeit aus, um Brandgefahr oder das Risiko eines Stromschlags zu vermeiden.

Hinweis: Um die Gefahr eines Stromschlags zu vermeiden, benutzen Sie den (gepolten) Stecker nicht mit einem Verlängerungskabel, einer Steckdose oder sonstigen Stromanschluß, wenn die Stifte nicht voll eingeschoben werden können, damit keine unter Strom stehenden Kontakte freiliegen.

Hinweis: Blockieren Sie keine Lüftungsöffnungen, und stellen Sie keine anderen Geräte auf dieses Gerät.

Anschlüsse an der Rückseite

1. UKW-ZIMMERANTENNE

Schließen Sie die mitgelieferte Drahtantenne am FM-Antenneneingang an, wie im Diagramm für die Anschlüsse an der Geräterückseite dargestellt. Experimentieren Sie mit der Lage der Antenne, bis Sie die am häufigsten eingestellten Sender optimal empfangen. Um die Empfangsqualität weiter zu verbessern, können Sie eine UKW-Außenantenne anschließen. In diesem Fall ist die Zimmerantenne zu entfernen.

2. UKW-AUSSENANTENNE

Diese Buchse ist zum Anschluß eines unsymmetrischen Koaxialkabels für 60-75 Ohm bestimmt.

3. AM-RAHMENANTENNE

Stellen Sie Ihren am häufigsten gehörten AM-Sender ein und richten Sie die Rahmenantenne so aus, daß der beste Empfang erzielt wird. Versuchen Sie es dann mit anderen Sendern und finden Sie eine Antennenposition, die allgemein einen guten Empfang bietet.
Wenn Sie Ihr Gerät in einen Turm einbauen oder auf ein Regal mit wenig Platz an der Rückseite stellen, können Sie die Rahmenantenne abnehmen und an der Wand so aufhängen, daß guter Empfang erzielt wird.

HINWEIS: Bei stark rauschendem AM-Empfang können Sie durch Verlegen der Antenne oft einen besseren Empfang erzielen.

AUSRICHTUNG DER AM-RAHMENANTENNE

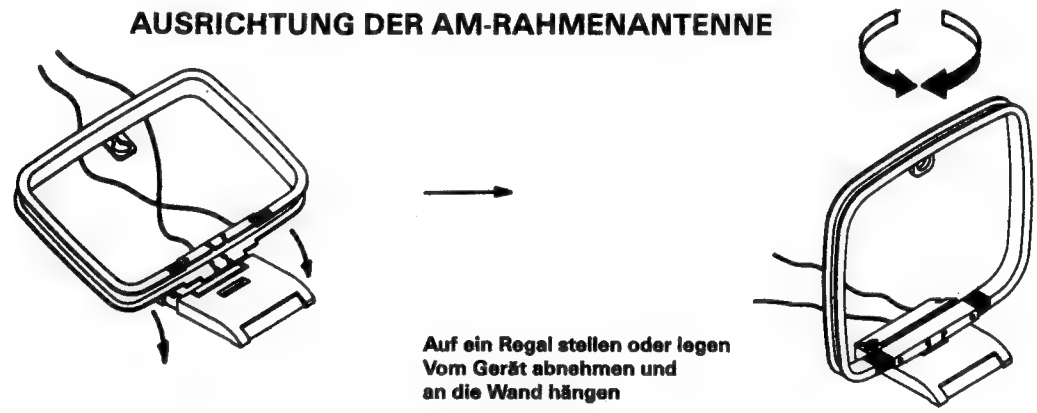

4. AM-AUSSENANTENNE

Wenn Sie in einem Stahlbetongebäude oder weit entfernt von Sendern leben, könnte sich die eingebaute Antenne als unzureichend erweisen. Verbinden Sie zur Unterstützung der eingebauten Antenne ein ca. 3 bis 7 Meter langes isoliertes, flexibles, einadriges Kabel mit diesem Antenneneingang. Achten Sie darauf, daß dieses Kabel nicht in der Nähe von Lautsprecher- oder Stromleitungen zu liegen kommt. Verlegen Sie es in gerader Linie entlang einer nichtmetallischen Bodenleiste oder unter einem Teppich.

5. SYSTEM-MASSEANSCHLUSS

Über diesen Anschluß wird das Chassis bzw. die Erdleitung des PLATTENSPIELERs mit dem RECEIVER verbunden, um Brummgeräusche weitgehend zu beseitigen. Schließen Sie hier die Erdleitung Ihres PLATTENSPIELERs an.

6. PHONO-EINGANSBUCHSEN

Anschluß für Plattenspieler mit Magnet-Tonabnehmer bzw.
Tonabnehmer variabler Reluktanz mit einem Lastwiderstand von 47.000 Ohm. Verbinden Sie die von Ihrem Plattenspieler abgehenden abgeschirmten Leitungen mit den Eingängen LEFT (links) und RIGHT (rechts).

HINWEIS: Stellen Sie Ihren PLATTENSPIELER nicht auf eine Lautsprecherbox, da sich sonst die Schwingungen des Lautsprechers auf den PLATTENSPIELER übertragen und heulende Töne erzeugen könnten.

7. CD-EINGANGSBUCHSEN

Verbinden Sie die Ausgangskabel des Compact-Disc-Spielers mit den mit "CD" gekennzeichneten Eingangsbuchsen. Schließen Sie den linken und rechten Kanal an die entsprechenden mit L (links) und R (rechts) gekennzeichneten Eingänge an.

8. VIDEO/AUDIO-EINGANGSBUCHSEN (WIEDERGABE) FÜR VCR 1

Die VIDEO- und AUDIO-Signale vom Ausgang (falls vorhanden) Ihres FERNSEHERS oder VIDEORECORDERS werden in diese Buchsen eingespeist. Verbinden Sie sie mit den entsprechenden VIDEO- und AUDIO-Ausgängen an Ihrem Fernseher oder Videorecorder.

9. VIDEO/AUDIO-AUSGANGSBUCHSEN (AUFNAHME) FÜR VCR 1

Ihr Videorecorder verfügt über einen VIDEO- sowie zwei Stereo-bzw. einen Mono-AUDIO-Eingang für das Aufzeichnen von VIDEO- und AUDIO-Signalen. Diese Eingänge werden mit den entsprechenden Buchsen an Ihrem Receiver verbunden.

"VIDEO REC"-Buchse: Das Videosignal von dieser Buchse wird zwecks Aufnahme, Kopieren oder Redigieren zum VIDEO-Eingang des Videorecorders geleitet.

"AUDIO REC"-Buchsen: Die Audiosignale von diesen Buchsen (links und rechts) werden zwecks Aufnahme, Kopieren oder Redigieren zum linken bzw. rechten Audio-Eingang des Videorecorders geleitet.

10. VIDEO/AUDIO-EINGANGSBUCHSEN (AUFNAHME) FÜR BILDPLATTENSPIELER

Die VIDEO- und AUDIO-Signale vom Ausgang Ihres LD-Spielers (Bildplattenspieler) oder CDV-Spielers werden in diese Buchsen eingespeist. Verbinden Sie sie mit den entsprechenden VIDEO- und AUDIO-Ausgängen.

11. VIDEO-MONITORBUCHSE

Das mit dem VIDEO-FUNKTIONSWÄHLER an der Bedienungsfront angewählte Videosignal ist auch zu Kontrollzwecken über diese Buchse verfügbar. Verbinden Sie hierzu diese Buchse mit dem VIDEO-Eingang Ihres FERNSEHGERÄTS oder VIDEOMONITORS.

12. BUCHSEN FÜR BANDWIEDERGABE

Für die Tonbandwiedergabe werden hier die Ausgangssignale des Tonbandgeräts oder Cassettenrecorders zugeführt. Sie werden durch Drücken der Taste "TAPE MONITOR" an der Bedienungsfront (LED-Anzeige TAPE MONITOR leuchtet) unabhängig von der Einstellung der FUNKTIONSTASTEN als Klangquelle gewählt. An diesen Eingang kann auch der Ausgang eines Audio-Zusatzgeräts wie etwa eines Grafik-Equalizers oder Digital-Signalprozessors angeschlossen werden.

13. BUCHSEN FÜR BANDAUFNAHME

Das von diesem Ausgang kommende Signal wird für Aufzeichnungszwecke dem Eingang am Tonbandgerät oder Cassettenrecorder (REC) zugeführt. Die aufzuzeichnende Programmquelle ist mit dem FUNKTIONS-WÄHLER an der Bedienungsfront zu wählen. Die Einstellungen von 5-Band-Equalizer, Loudness (gehörrichtige Lautstärkeregelung) und Lautstärke haben keinen Einfluß auf die Aufzeichnung des Signals. Einen Einfluß hat lediglich der gedrückte Funktionswähler. Zur Überwachung des Aufzeichnungsvorgangs kann die Taste "TAPE" gedrückt werden (Position MONITOR ON). Stellen Sie dabei die LAUTSTÄRKE usw. wie gewünscht ein. Diese Tonband-Aufnahmebuchsen (REC) können auch mit den Eingangsbuchsen eines Audio-Zusatzgeräts wie etwa eines Grafik-Equalizers oder Digital-Signalprozessors verbunden werden.

14. DAT-WIEDERGABEBUCHSEN

Eingang für Ihr DAT- oder ein zweites TONBANDGERÄT. Schließen Sie hier die entsprechenden Ausgänge Ihres DAT- oder zweiten TONBANDGERÄTs an. Das Wiedergabesignal wird durch Drücken der DAT-Taste als Eingangssignal ausgewählt.

15. DAT-AUFNAHMEBUCHSEN

Ausgang für Ihr DAT- oder ein zweites TONBANDGERÄT. Schließen Sie hier die entsprechenden Eingänge Ihres DAT- oder zweiten TONBANDGERÄTs an.

16. 17. DIGI-LINK-AUSGANG

Mit dem Digi-Link-System ist es möglich, andere Sherwood-Komponenten über die in den Receiver integrierte Fernbedienung anzusteuern. Verbinden Sie hierzu den DIGI-LINK-Ausgang mit dem Dateneingang an den kompatiblen Sherwood-CD-Geräten CD-3010R, CDC-2000C, CDC-2010R, CDC-3010R bzw. an das Cassettendeck DD-4010C.

18. MITGESCHALTETE NETZAUSGÄNGE

Über Netzausgänge können Sie andere Komponenten Ihrer Anlage wie beispielsweise einen Compact disc gerät oder das Cassettendeck mit Strom versorgen. Die Stromzufuhr wird über den Netzschalter an der Vorderseite oder über die Fernbedienung ain- bzw. ausgeschaltet.

19. LAUTSPRECHERAUSGÄNGE A UND B

Mit diesem Gerät können Sie zwei Lautsprecherpaare einzeln oder in verschiedenen Kombinationen betreiben. Der linke (LEFT) und rechte (RIGHT) Hauptlautsprecher wird mit den entsprechenden mit "A" gekennzeichneten Lautsprecheranschlüssen verbunden. Die "B"-Anschlüsse sind für anderswo in Ihrer Wohnung aufgestellte Lautsprecher bestimmt. Achten Sie bei den Anschlüssen auf die korrekte Phase. Hierzu sind die mit R und L markierten Buchsen am Gerät mit den Plus-Anschlüssen (+) der entsprechenden Lautsprecher zu verbinden. Die Minus-Anschlüsse der Lautsprecher (−) werden mit den mit G markierten Anschlüsse des Geräts verbunden.

Rear Panel Connections
Branchements à l'Arrière
Anschlüsse in der Rückwand

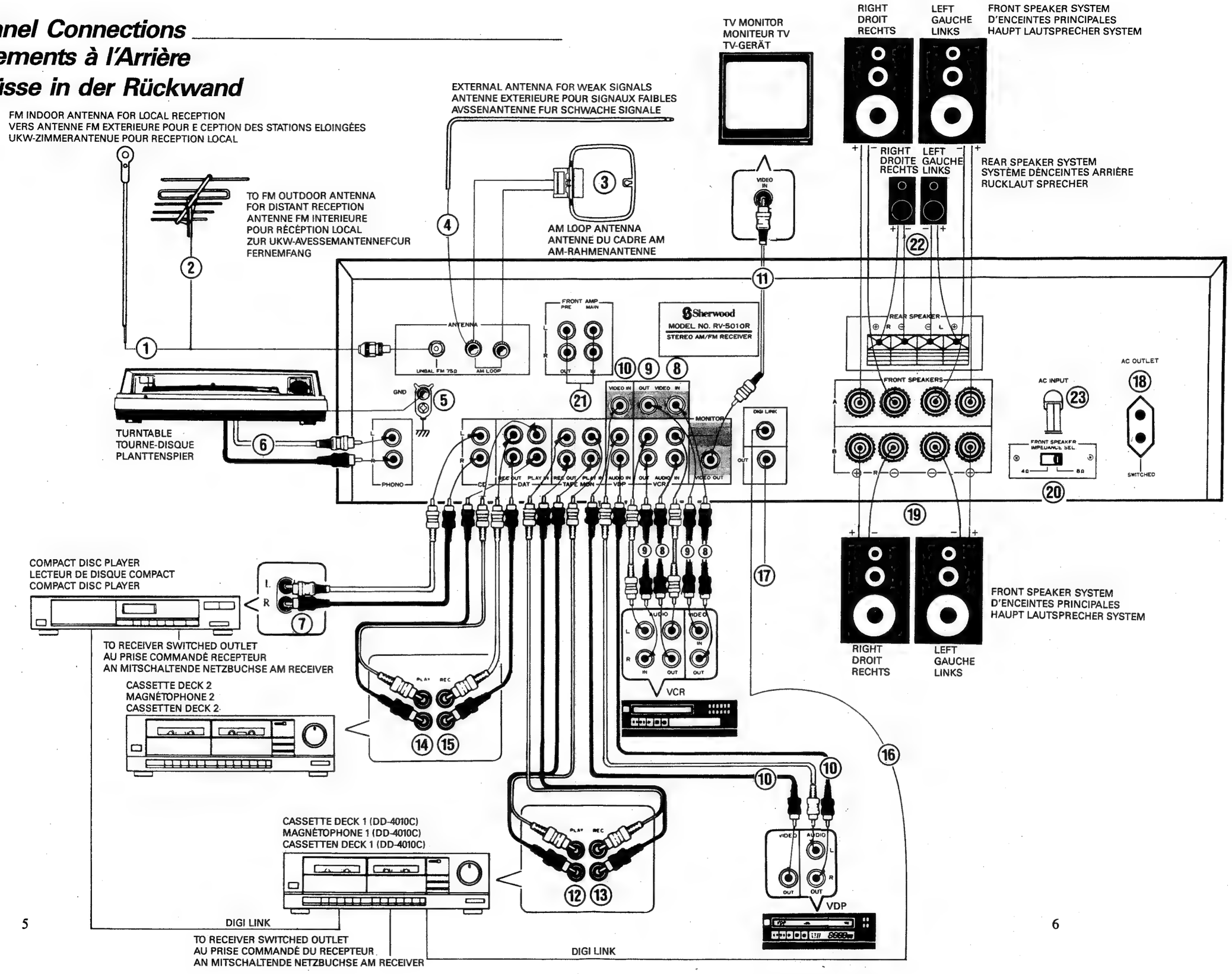

Front Panel Controls
Commandes du Panneau Avant
Anschlüsse an der Rückseite

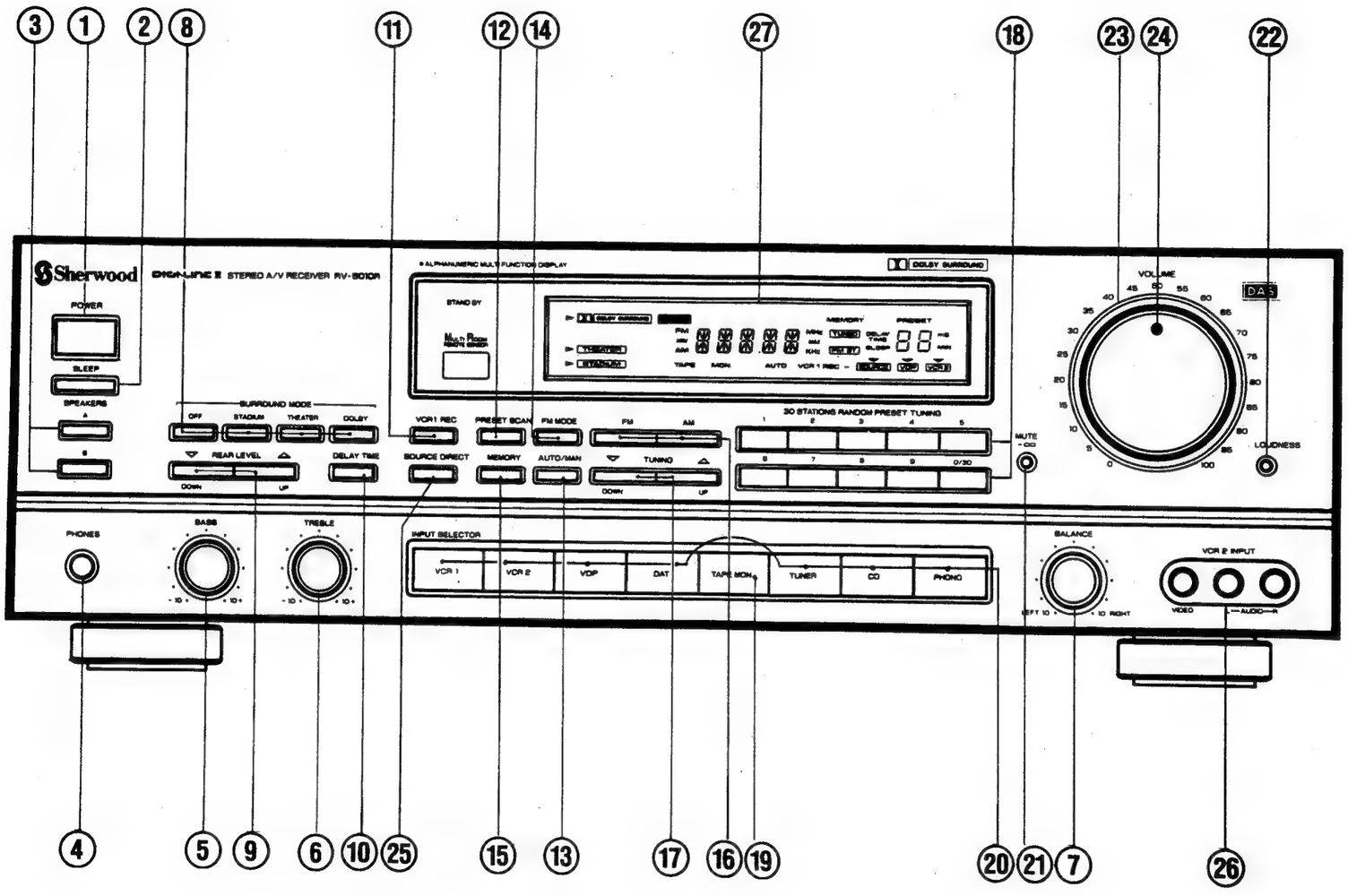

20. WÄHLSCHALTER FÜR DIE IMPEDANZ DER FRONTLAUTSPRECHER

Zum Einstellen der Lautsprecherimpedanz.
Position 1: A oder B — 4 Ohm bis unter 8 Ohm
A und B — 8 Ohm und darüber
Position 2: A oder B — 8 Ohm und darüber

HINWEIS: Schalten Sie den Receiver ab, bevor Sie die Impedanzeinstellung ändern. Wenn die Schalter "SPEAKERS" A und B gleich eingestellt sind, sind die mit den Anschlüssen "SPEAKERS" A und B verbundenen Lautsprecher in Serie geschaltet. Achten Sie in diesem Fall darauf, daß an beide Anschlüssen (A und B) Lautsprecher angeschlossen sind, andernfalls wird kein Ton zu hören sein.

21. VORVERSTÄRKER-AUSGANG UND HAUPTVERSTÄRKER-EINGANG

[Vorverstärker-Ausgang – PRE AMP OUT]

An diese Ausgänge können Sie einen zusätzlichen Kraftverstärker für die Frontlautsprecher anschließen.

[Hauptverstärker-Eingang – MAIN AMP IN]

Anschlüsse für einen externen Vorverstärker, wenn dieses Gerät als Kraftverstärker benutzt wird.

22. ANSCHLÜSSE FÜR SURROUND-LAUTSPRECHER

Der Receiver ist mit einem zusätzlichen Verstärker für Surround-Sound ausgestattet. Sie können hier ein weiteres Lautsprecherpaar für die hinteren Kanäle anschließen.

23. NETZKABEL

Für den Anschluß an eine Netzbuchse.

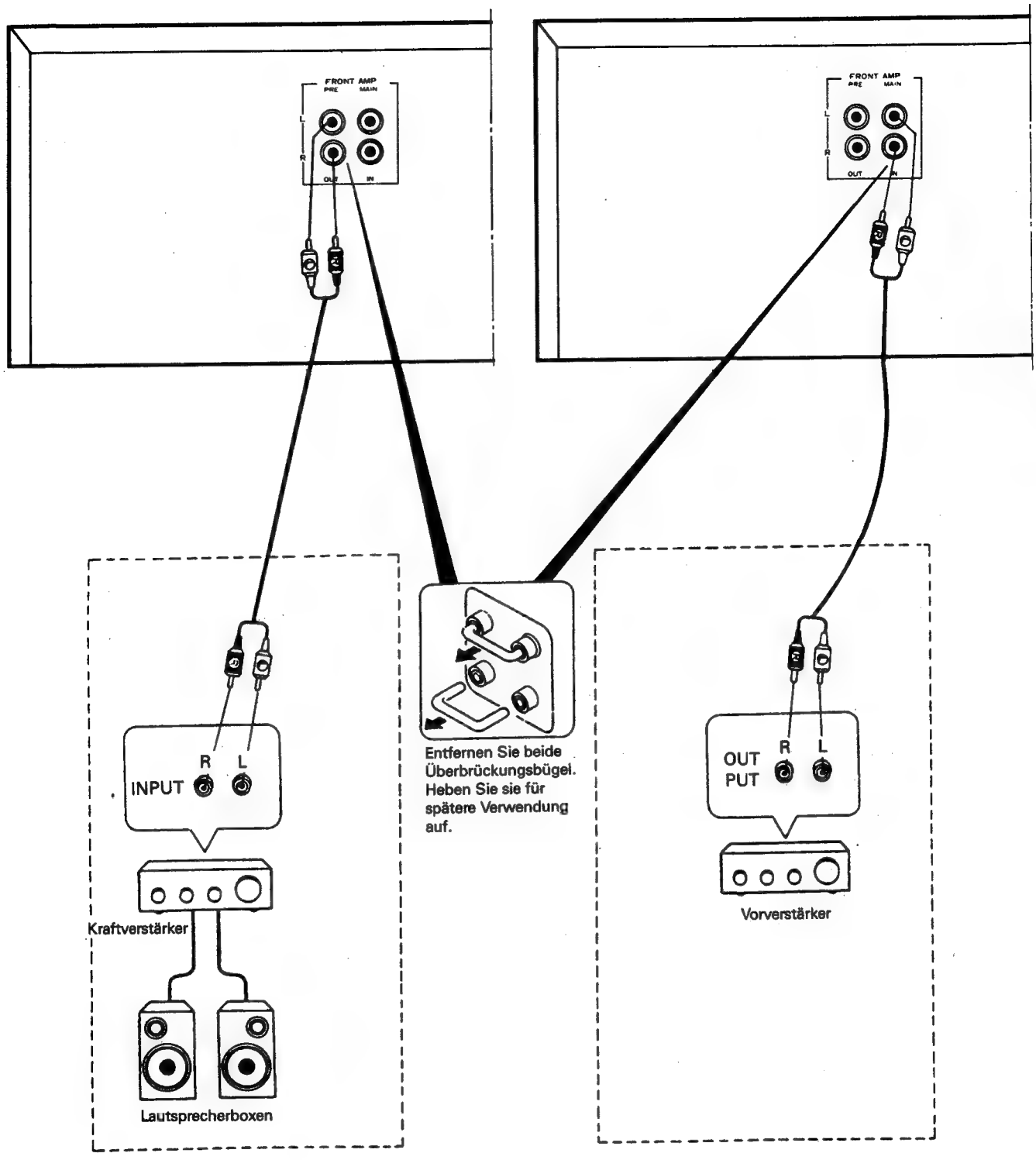
FRONT AMP
PRE
MAIN
L
R
OUT
IN
FRONT AMP
PRE
MAIN
L
R
OUT
IN
INPUT
R
L
Kraftverstärker
Lautsprecherboxen
Entfernen Sie beide Überbrückungsbügel. Heben Sie sie für spätere Verwendung auf.
OUT PUT
R
L
Vorverstärker

Bedienungselemente an der Vorderseite

1. NETZSCHALTER

Zum Ein- und Ausschalten des Geräts drücken Sie diese Taste. Wenn andere Geräte über den mitgeschalteten Netzausgang angeschlossen sind, dient dieser Schalter auch als Ein-/Ausschalter für die ganze Anlage. Wenn sich diese Taste in der gedrückten Stellung (ON) befindet, jedoch weder aus dem linken noch aus dem rechten Lautsprecher ein Ton kommt, so überprüfen Sie, ob die Verbindung des Netzkabels mit der Steckdose unterbrochen ist, die Lautsprecherschalter (SPEAKER) falsch eingestellt sind, die Taste TAPE 1 sich in der Stellung MONITOR befindet, der MUTE-Schalter an der Fernbedienung auf ON steht oder eine Netzsicherung durchgebrannt ist.

HINWEIS: Im ausgeschalteten Zustand (POWER OFF) leuchtet die Bereitschaftsanzeige (STANDBY). Dem Infrarot-Fernsteuerungsempfänger und den Speicherschaltungen wird ein geringer Strom zugeführt. In diesem Bereitschaftsmodus beträgt die Leistungsaufnahme des Geräts etwa 5 Watt.

2. EINSCHLAFSCHALTER (SLEEP)

Zur Aktivierung des Einschlaf-Zeitschalters. Die Zeitdauer bis zum automatischen Ausschalten des Geräts verändert sich mit jedem Tastendruck wie folgt:

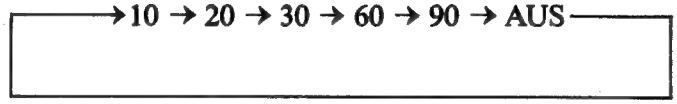

3. LAUTSPRECHER-WÄHLSCHALTER A/B

Mit diesen Tasten können Sie verschiedene Lautsprecherkombinationen wie folgt einstellen:

a. Um nur die "A"-Boxen (die Lautsprecher, die an die "A"-Lautsprecherbuchsen an der Geräterückseite angeschlossen sind) zu aktivieren, drücken Sie nur die Taste "A".
b. Um nur die "B"-Boxen (die Lautsprecher, die an die "B"-Lautsprecherbuchsen an der Geräterückseite angeschlossen sind) zu aktivieren, drücken Sie nur die Taste "B".
c. Um sowohl die "A"-und "B"-Boxen zu aktivieren, drücken Sie beide Tasten ("A" und "B").
d. Wenn Sie nur über Kopfhörer hören möchten (ohne Lautsprecher) bringen Sie die Tasten "A" und "B" in die nichtgedrückte Stellung (OFF).

4. KOPFHÖRERBUCHSE

Für privates Hörvergnügen können Sie hier einen Stereokopfhörer anschließen. Schalten Sie dafür die Lautsprecherschalter aus (SPEAKER OFF). Die Impedanz des Kopfhörers sollte zwischen 8 und 2000 Ohm liegen. Am günstigsten sind Werte zwischen 200 und 400 Ohm.

5. BASSREGLER

Damit können Sie die Wiedergabe der tiefen Frequenzen für beide Kanäle um bis zu ± 10dB regulieren. Stellen Sie diesen Klangregler nach Geschmack und Raumakustik ein.

6. HÖHENREGLER

Hier können Sie die Wiedergabe der hohen Frequenzen für beide Kanäle um bis zu ± 10dB regulieren. Stellen Sie diesen Klangregler nach Geschmack und Raumakustik ein.

7. BALANCEREGLER

Regler für den Abgleich der Lautstärke zwischen dem rechten und linken Kanal bei normalem Stereobetrieb. Bei "DOLBY SURROUND"-Betrieb wird hiermit auch der Rundumschalleffekt der rückwärtigen Lautsprecher abgeglichen. Wird der Regler im Uhrzeigersinn gedreht, so verringert sich die Lautstärke des linken Kanals. Drehen gegen den Uhrzeigersinn verringert die Lautstärke des rechten Kanals.
Für die Einstellung im "DOLBY SURROUND"-Betrieb sind die Frontlautsprecher (Stereo) abzuschalten und der Lautstärkeregler für Rundumschall (SURROUND VOLUME) anzuheben. Spielen Sie ein "Dolby Surround"-kodiertes Programm ab und stellen Sie den EINGANGS-BALANCEREGLER so ein, daß die Rücklautsprecher kein gemeinsames Schallsignal mehr aufweisen. Nachdem Sie den monauralen Bestandteil auf diese Weise aus dem Surround-Kanal eliminiert haben, können Sie Ihr Gerät wieder auf die gewöhnlichen Einstellungen zurücksetzen. Es wird empfohlen, diese Prozedur jedesmal zu wiederholen, wenn Sie neues "Dolby Surround"-Programmaterial (Videoband, Bildplatte, Fernseher oder Compact Disc) wiedergeben möchten. Nur dann ist ein größtmöglicher Rundumschall-Effekt gewährleistet, wenn das übergreifen von Schallkomponenten von den Front- zu den Rücklautsprechern weitgehend reduziert wird.

8. SCHALTER FÜR DIE WAHL DER SURROUND-ART

Mit diesen Schaltern können Sie den gewünschten Surround-Modus wählen: Stadion (STADIUM), Kinosaal (THEATER), Dolby Surround und Aus (OFF). Siehe auch den Abschnitt über RUNDUMSCHALL-EFFEKTE.

9. LAUTSTÄRKEREGLER FÜR DIE RÜCKLAUTSPRECHER (REAR LEVEL)

Nur im Surround-Modus zu betätigen. Mit diesen Tasten wird der Lautstärkeunterschied zwischen den Front- und Rücklautsprechern geregelt. Stellen Sie hierzu den Hauptlautstärkeregler (MASTER VOLUME) auf die gewünschte Lautstärke ein und drücken Sie diese Taste auf oder ab, bis Sie an der normalen Hörposition den besten Surround-Effekt erzielen.

10. TASTE FÜR DIE VERZÖGERUNGSZEIT

Arbeitet nur im Surround-Modus.

[DOLBY SURROUND]

Regelung der Surround-Verzögerungszeit in vier Stufen.
Bei Dolby-Surround sind 20ms die Standardeinstellung.

→ 15ms → 20ms → 25ms → 30ms

[STADIUM- und THEATER-SURROUND]

Regelung der Surround-Verzögerungszeit in acht Stufen.

→ 5ms → 10ms → 15ms → 20ms → 25ms → 30ms → 35ms → 40ms

11. AUFNAHMETASTE VCR 1

Bei der Aufnahme von "Simulcast"-Programmen kann als Signalquelle VCR 2, VDP, SOURCE gewählt werden.

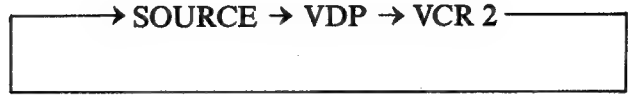

12. SPEICHERSUCHTASTE (PRESET SCAN)

Taste für das Absuchen gespeicherter Stationen.

- Drücken Sie diese Taste zum Aktivieren der Speichersuchlauf-Funktion.
- Das Gerät schaltet jetzt in numerischer Reihenfolge auf die nächste gespeicherte Senderfrequenz um. Dies geht so weiter, bis die ursprüngliche Station wieder erreicht ist. Jede Station bleibt einige Sekunden lang aktiviert, bis der Speichersuchlauf zum nächsten Sender übergeht.
- Um den Speichersuchlauf zu beenden, ist diese Taste nochmals zu drücken.

13. WÄHLSCHALTER FÜR AUTOMATISCHE/MANUELLE SENDERABSTIMMUNG

Schalter für die Umschaltung von automatischer zu manueller Senderabstimmung mit der Auf/AB-Abstimmtaste (UP/DOWN). Bei AUTO-Betrieb erfolgt die Stationssuche automatisch in Richtung höherer oder niedrigerer Frequenzen, bis die nächste Station durch Betätigung der Auf/AB-Abstimmtaste eingestellt wird. Bei manuellem Betrieb schaltet das Gerät um jeweils einen Kanal weiter oder zurück, wenn die Auf/Ab-Abstimmtaste gedrückt wird. Wenn Sie die Auf/Ab-Abstimmtaste gedrückt halten, erfolgt der Kanalwechsel nach kurzer Zeit automatisch, bis die Auf/Ab-Taste losgelassen wird oder das Ende des Frequenzbands erreicht ist.

HINWEIS: DIE INTERVALLE FÜR AUTOMATISCHEN SENDERSUCHLAUF UND MANUELLEN KANALWECHSEL SIND:

BAND	USA/KANADA-Version	EUROPA/AUSTRALIEN-Version
FM	0,2 MHz	0,05 MHz
AM	10 KHz	9 KHz

14. FM-BETRIEBSARTENTASTE (FM MODE)

Einstellung für die Art der Wiedergabe einer Station durch den Tunerteil.

- STEREO: Automatische Stereowiedergabe von UKW-Stereosendungen.
- MONO: Linker und rechter Kanal einer Stereosendung werden gemischt und über beide Kanäle wiedergegeben. Bei schwachen UKW-Sendern kann das Rauschen drastisch reduziert werden, wenn Sie den Tunerteil auf MONO schalten.

15. STATIONSSPEICHERTASTE

Diese Taste wird zusammen mit den AM/FM-Stationstasten zum Speichern von Sendefrequenzen (maximal 30) benutzt.

16. WÄHLSCHALTER FÜR FM/AM

Für die Wahl des gewünschten Frequenzbands (FM oder AM).

17. ABSTIMMTASTEN AUFWARTS/ABWÄRTS

Um niedrigere Sendefrequenzen einzustellen, drücken Sie die Abwärtstaste (▼). Höhere Frequenzen erreichen Sie mit der Aufwärtstaste (▲).

18. TASTEN FÜR DIE STATIONSVOREINSTELLUNG

Durch Betätigen dieser Tasten werden gespeicherte Stationen aufgerufen. Drücken Sie nacheinander beispielsweise '3' oder '2' und '9' für die Stationsnummern '3' bzw. '29'. Lassen Sie dabei mindestens zwei Sekunden zwischen der Wahl verschiedener Stationen verstreichen.

19. BANDMONITOR-TASTE

- Wenn Sie eine Tonquelle hören wollen, die mit einer der FUNKTIONSWÄHLER-Tasten eingeschaltet wurde, stellen Sie die Taste TAPE auf die Position "SOURCE" ein.
- Wenn Sie ein Band wiedergeben oder eine Bandüberspielung mithören wollen, drücken Sie die Taste TAPE in die MONITOR-Position.

20. FUNKTIONSWÄHLER-TASTEN

Tasten zur Bestimmung der wiederzugebenden Programmquelle: PHONO, TUNER, CD, DAT, VCR 1, VCR 2 oder VDP.

21. STUMMSCHALTER (MUTE)

Für die vorübergehende Absenkung der Lautstärke. Wenn die MUTE-Taste gedrückt wird, blinkt die Lautstärkeanzeige auf der Bedienungsfront. Diese Einrichtung ist nützlich, wenn Sie den Receiver bei hoher Lautstärke bedienen und einen Telefonanruf machen oder erhalten bzw. wenn Sie etwa nachts schnell die Lautstärke absenken wollen. Durch abermaliges Drücken der MUTE-Taste können Sie die Lautstärkeabsenkung wieder aufheben.

22. LOUDNESS-TASTE (CONTOUR)

Das menschliche Gehör reagiert auf niedrige Lautstärken entsprechend der sogenannten Fletcher-Munson-Hörkurve. Um diese Reaktion auszugleichen, werden bei niedrigen Lautstärken die tiefen und die hohen Frequenzen automatisch angehoben, wenn diese Taste gedrückt ist. In nicht gedrückter Stellung bleibt der Frequenzgang bei allen Lautstärken unverändert.

HINWEIS: Sollte nur bei geringen Lautstärken verwendet werden.

23. HAUPTLAUTSTÄRKEREGLER (VOLUME)

Durch Drehen dieses Reglers im Uhrzeigersinn wird gleichzeitig die Lautstärke sowohl der vorderen (Stereo) als auch der rückwärtigen (Surround) Kanäle angehoben.

24. ANZEIGE FÜR DEN LAUTSTÄRKEPEGEL

Diese Anzeige bewegt sich entsprechend der Lautstärke. Wenn die MUTE-Taste auf dem Bedienungsfeld oder der Fernbedienung gedrückt ist, blinkt diese Anzeige.

25. UMGEHUNGSSCHALTER (SOURCE DIRECT)

In der OFF-Stellung arbeiten die Klangregler wie eingestellt. In der ON-Stellung werden die vorverstärkten Signale direkt dem Hauptverstärker zugeführt. Sie durchlaufen dann nicht die Klangregler-Schaltkreise, was sich in einem flacheren Frequenzgang, nur noch minimalen Phasenverschiebungen und somit einer besseren Klangqualität äußert.

26. EINGÄNGE VCR 2

[VIDEO IN]

Zum Anschluß an den VIDEOAUSGANG eines zweiten Videorecorders.

[AUDIO IN]

Zum Anschluß an den AUDIOAUSGANG eines zweiten Videorecorders.

27. FLUORESZENZ-ANZEIGENFELD

Zur einfacheren Bedienung des Receivers wird auf dem Anzeigenfeld der Status der verschiedenen Betriebsmöglichkeiten dargestellt.

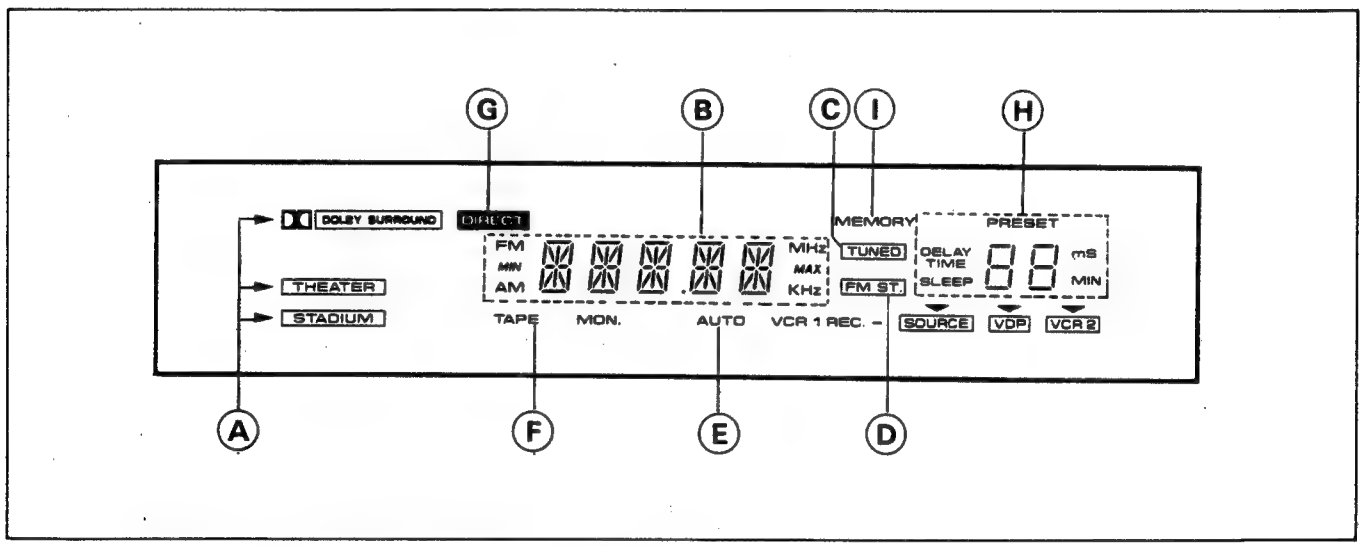

27-A. ANZEIGEN FÜR DEN SURROUND-MODUS

Diese zeigen, welche Surround-Betriebsart eingeschaltet ist.

27-B. ANZEIGE FÜR FUNKTIONSWÄHLER, LAUTSTÄRKE HINTEN UND FREQUENZ

Zeigt die eingestellte Klangquelle oder die aktuelle Rundfunkfrequenz an.

27-C. ABSTIMMANZEIGE (TUNED)

Leuchtet, wenn die AM-Station korrekt eingestellt ist. Bei schwach einfallenden Stationen leuchtet diese Anzeige nicht.

27-D. FM-STEREO-ANZEIGE

Diese Anzeige leuchtet, wenn eine FM-Stereosendung empfangen wird.

27-E. AUTO-ANZEIGE

Leuchtet, wenn der Schalter für die Art der Abstimmung (AUTO MANUAL), auf AUTO gestellt wurde. Im manuellen Modus leuchtet die Anzeige nicht.

27-F. BANDMONITOR-ANZEIGE

Leuchtet, wenn der Eingangswähler auf TAPE MONITOR gestellt ist.

27-G. DIREKT-ANZEIGE

Leuchtet, wenn die vorverstärkten Signale dem Hauptverstärker direkt unter Umgehung der Klangreglerschaltung zugeführt werden.

27-H. STATIONSNUMMER, VERZÖGERUNGSZEIT UND EINSCHLAFZEIT

Zeigt die Stationsnummer in zwei Ziffern bis 30 sowie die Verzögerungszeit bei Surround-Betrieb. Wenn die Einschlaf-Schaltuhr gestellt wurde, werden hier die verbleibenden Minuten angezeigt.

27-I. SPEICHERANZEIGE (MEMORY)

Wenn die MEMORY-Taste gedrückt wird, blinkt diese Anzeige fünf Sekunden lang. In dieser Zeit können Sie eine Stationsspeicher-Tastenkombination drücken, um den Sender unter dieser Nummer zu speichern.

Rundumschall-Effekte

Rundumschall (Surround Sound)

- Der RV-5010R ist mit drei Arten von Surround-Prozessoren bestückt (Dolby, Stadion und Kinosaal), die dem Klang Präsenz und Ausdehnung verleihen.
- Wir sind täglich Geräuschen ausgesetzt, die aus der Umgebung kommen. Einige dieser Geräusche erreichen unser Gehör direkt von der Schallquelle, andere als Reflektionen von Wänden und Decken. Stimmen erreichen uns von hinten, Verkehrsgeräusche von der Seite. Schall, der von allen Seiten auf uns eindringt, kann daher als "Rundumschall" bezeichnet werden.
- Um diesen besonderen Schalleindruck, wie man ihn in Filmtheatern hören kann, so genau wie möglich zu reproduzieren, stellt man vor und hinter dem Publikum Lautsprecher auf. Hier liegt der Grund dafür, warum der Ton vom Fernsehgerät in der Wohnung so ganz anders ist, als der im Kino – der Schall kommt gewöhnlich nur von vorn. Bei einem Rundumschall-System kommt der Applaus und Jubel von den Zuschauerreihen etwa bei einem Fußballspiel im Fernsehen von vorn und hinten, von links und rechts.
- Ein Fernseher mit einem einzigen Lautsprecher (oder zwei beim Stereofernsehen) klingt ganz anders als der "Live"-Ton.
- Der RV-5010R verfügt über drei Typen von Surround-Prozessoren, um diese klangliche Präsenz zu reproduzieren und es Ihnen zu ermöglichen, diesen Umgebungsschall (Surround Sound) in der Privatsphäre Ihrer Wohnung zu genießen.

Surround-Prozessoren

- DOLBY-SURROUND
  Viele Filme aus letzter Zeit wurden mit einer speziell kodierten Tonspur im Dolby-Surround-Modus hergestellt, der mit DOLBY SURROUND oder DOLBY STEREO bezeichnet wird*.

  Die Frontlautsprecher bringen die Dialoge und den normalen Stereoeffekt, während die Rücklautsprecher den Rundumschall reproduzieren. Eine solche Aufstellung führt auch beim Betrachten von Fernsehsendungen, Videocassetten, Bildplatten und Videobändern von mit "Dolby Surround" kodierten Stereo-Fernsehsendungen zu ausgezeichneten Ergebnissen.

Filme mit Dolby Stereo lassen den Kinogänger viel intensiver am Geschehen auf der Leinwand teilhaben. Deutlichere Dialoge, reicherer musikalischer Klang, vielschichtiges Ambiente, erregende Klangeffekte ziehen das Publikum direkt in die Filmhandlung hinein. So wird der mehrdimensionale High-Fidelity-Klang zu einem wesentlichen Element einer Filmvorführung. Und nun stellen Sie sich vor, dieses audiovisuelle Erlebnis in der eigenen Wohnung nachzuvollziehen....

- Produziert unter Lizenz der Dolby Laboratories Licensing Corporation. Weitere Lizenzen unter einem oder mehreren der folgenden Patente: U.S.-Nummern 3.632.886, 3.746.792 und 3.959.590; kanadische Patente Nr. 1.004.603 und 1.037.877. "Dolby" und das Doppel-D sind Warenzeichen der Dolby Laboratories Licensing Corporation.

- KINOSAAL (THEATER SURROUND)
  Diese Einstellung bewirkt einen dreidimensionalen Effekt ähnlich einem Kinosaal. Dabei kommen Sie in den Genuß eines Surround-Sound-Effekts, der "Dolby Surround" entspricht, auch wenn Sie eine Videocassette abspielen, die nicht mit dem "Dolby Surround"- System aufgezeichnet wurde.

- STADION (STADIUM)
  Der "STADION"-Effekt bewirkt einen wuchtigen Klang mit viel Nachhall und erzeugt ein voluminöses Klangfeld. Bei Klangquellen wie etwa Rockmusik erhalten Sie den Eindruck, sich mitten im Live-Konzert nahe der Bühne zu befinden. Und bei einem Sportprogramm, etwa Fußball, können Sie sich von einem mitreißenden Klang überwältigen lassen, der Sie direkt in das Stadion zu versetzen scheint.

Anordnung der Lautsprecher

Es folgen Beispiele, wie sich Rundumschall-Effekte am besten realisieren lassen.

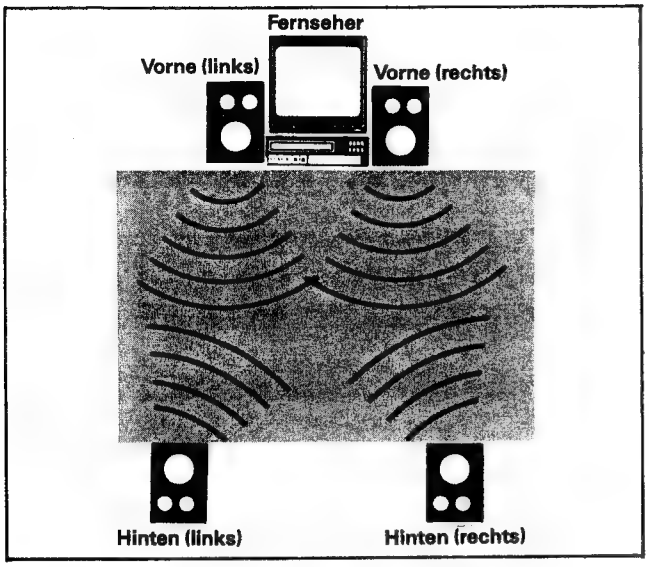

• **STANDARDAUFSTELLUNG**

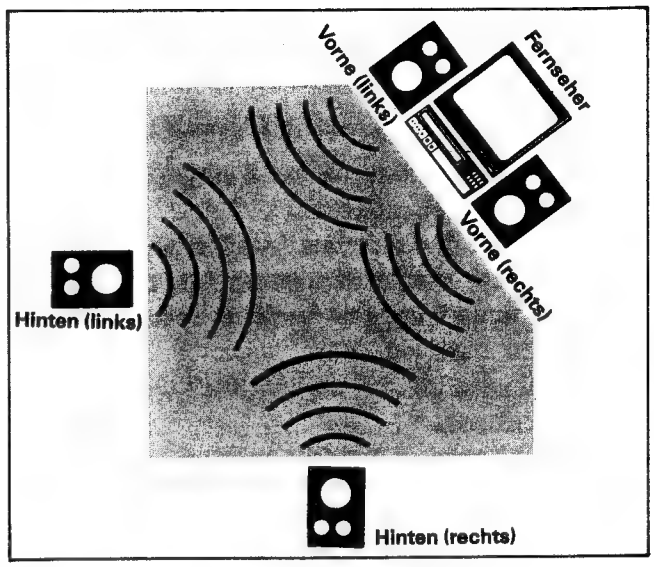

• **FERNSEHER SCHRÄG**

Die besten Ergebnisse werden erzielt, wenn die Rücklautsprecher relativ hoch und nach unten abstrahlend angebracht werden.

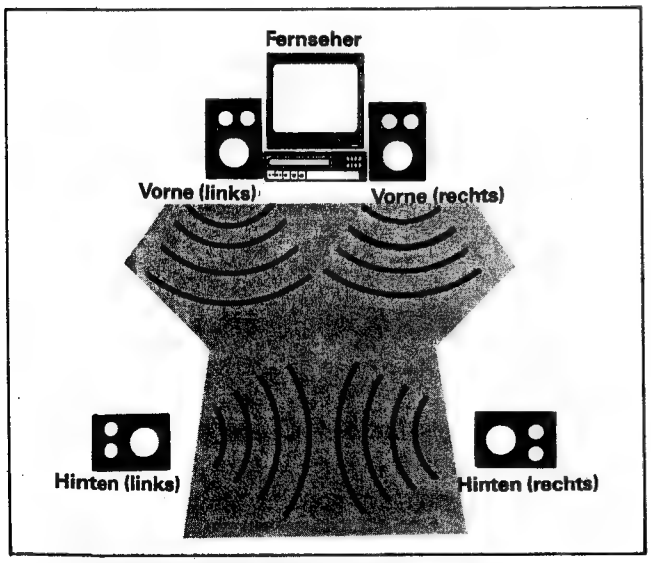

• **LAUTSPRECHER SEITLICH**

Die besten Ergebnisse lassen sich manchmal erzielen, wenn die Rücklautsprecher relative hoch und nach unten abstrahlend angebracht werden.

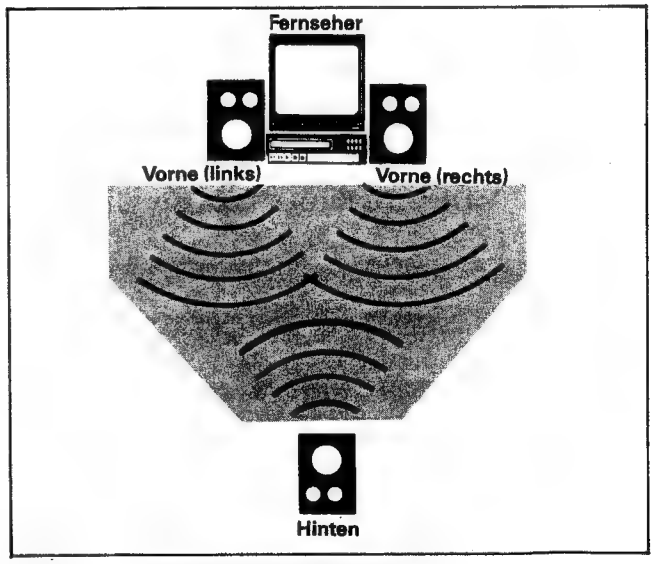

• **EIN LAUTSPRECHER HINTEN**

Die besten Ergebnisse lassen sich manchmal erzielen, wenn der Rücklautsprecher relativ hoch und nach unten abstrahlend angebracht wird.

Betrieb

TUNERTEIL

1. Drücken Sie die Frequenzband-Taste AM oder FM am Tuner.
2. Bei der Senderwahl haben Sie drei Möglichkeiten: automatische Senderwahl, manuelle Senderwahl und Senderwahl über den Stationsspeicher.

A. AUTOMATISCHE SENDERWAHL

Wenn die Rundfunksignale stark einfallen und keine Funkstörungen vorhanden sind, ist schnelle automatische Stationssuche möglich.

1. Drücken Sie den Schalter "AUTO/MANUAL TUNING", so daß die Anzeige "AUTO" aufleuchtet.
2. Drücken Sie zur Senderabstimmung die TUNING-Taste (AB oder AUF=DOWN, UP) etwas länger als eine Sekunde lang. Der Suchlauf startet automatisch und hält bei einer Funkfrequenz an, deren Signale genügend stark einfallen.
3. Wenn die Station, an der der Suchlauf stehenblieb, nicht die gewünschte ist, drücken sie die TUNING-Taste abermals.

HINWEIS: Wenn das Ende des Abstimmbereichs erreicht ist, hört der Suchlauf auf und beginnt erneut am anderen Ende des Abstimmbereichs.

B. MANUELLE SENDERWAHL

Der automatische Sendesuchlauf ist manchmal nicht möglich, wenn die Sendesignale sehr schwach sind. Gehen Sie in einem solchen Fall auf manuelle Senderabstimmung.

1. Drücken Sie den AUTO/MANUAL-Wählschalter, damit die AUTO-Anzeige erlischt.
2. Betätigen Sie die Abstimmtaste (TUNING) "DOWN" oder "UP". Wenn die TUNING-Taste gedrückt gehalten wird, werden die Sendefrequenzen schnell durchlaufen. Lockern Sie den Tastendruck etwas, wenn Sie in die Nähe der gewünschten Frequenz kommen, und drücken Sie sie wiederholt, um die gesuchte Frequenz genau einzustellen.

HINWEIS: Wenn Sie einen schwach einfallenden Sender einstellen möchten, stellen Sie die MONO/STEREO-Taste auf MONO. Die Anzeige FM STEREO darf nicht leuchten.

C. EINSTELLUNG VON GESPEICHERTEN STATIONEN

Über die STATIONSTASTEN können Stationen eingestellt werden, die zuvor in den Speicher einprogrammiert wurden.

1. Stellen Sie die zu speichernde Station automatisch oder manuell ein.
2. Drücken Sie die Taste "STATION MEMORY". Während die Anzeige "MEMORY" leuchtet (5 Sekunden), drücken Sie die gewünschten Stationstasten.
3. Für den Empfang einer gespeicherten Station drücken Sie einfach die entsprechenden Stationstasten.

HINWEIS: Der Speicherinhalt (30 vorprogrammierte Stationen) sowie die zuletzt eingestellte Station werden durch einen großen Kondensator etwa zwei Wochen lang auch bei ausgeschaltetem und nicht mit dem Elektrizitätsnetz verbundenen Gerät geschützt.

VERSTÄRKERTEIL

1. Drehen Sie den Lautstärkeregler gegen den Uhrzeigersinn ganz nach links (leise).
2. Schalten Sie das Gerät ein. Das Anzeigenfeld wird beleuchtet.
   Wenn keine Anzeigen erscheinen:
   – ist das Gerät nicht eingeschaltet;
   – ist das Gerät nicht mit dem Netzstrom verbunden;
   – führt die Netzbuchse keinen Strom.
3. Schalten Sie bei Bedarf eine externe Signalquelle ein, die an einen Eingang an der Geräterückseite angeschlossen ist. Dabei kann es sich um einen CD-Spieler, Plattenspieler, Cassettendeck oder Videorecorder 1 oder 2 bzw. Bildplattenspieler handeln.
4. Wählen Sie die gewünschte Signalquelle mit den Tasten TAPE MONITOR oder VCR.
5. Bedienen Sie die für die Wiedergabe gewählte Klangquelle.
6. Drehen Sie den Lautstärkeregler langsam im Uhrzeigersinn auf, bis die gewünschte Lautstärke erreicht ist.
   Wenn Sie nichts hören:
   – Vergewissern Sie sich, daß die Lautsprecher nicht abgeschaltet sind.
   – Haben Sie die richtige Wähltaste für die betreffende Klangquelle gedrückt? Leuchtet die entsprechende Anzeige?
   – Funktioniert die gewählte Klangquelle ordnungsgemäß?
   – Wurde die Lautstärke genügend weit aufgedreht? Lassen Sie sie aber nicht in voll aufgedrehter Stellung (im Uhrzeigersinn bis zum Anschlag) stehen!
   – Sind die Lautsprecher richtig angeschlossen? Sind die Stecker ganz in die Buchsen eingedrückt? Schalten Sie das Gerät aus, bevor Sie dies prüfen!
   – Bei der Wiedergabe von PHONO, TUNER, CD, VCR 1, VCR 2 oder Bildplattenspieler (VDP) müssen Sie darauf achten, daß die Taste TAPE MONITOR nicht gedrückt sein darf! Die "TAPE MONITOR"-Funktion hat Priorität vor allen anderen Funktionen.
7. Stellen Sie die Stereo-Balance mit dem BALANCE-Regler ein.
   Kommt der Ton nur von einer Seite?
   – Hat der Balanceregler die richtige Stellung?
   – Prüfen Sie den Anschluß des "stummen" Lautsprechers. Schalten Sie das Gerät vorher mit dem Schalter aus!
   – Prüfen Sie die Verbindung zwischen externer Klangquelle (z.B. der CD-Spieler) und dem Gerät.
   – Wenn Sie einen Kopfhörer benutzen, achten Sie darauf, daß der Stecker voll eingesteckt ist.

Bedienung des DIGI-LINK-Fernbedienungssystems

Sie können nicht nur das Gerät RV-5010R über eine Fernbedienung betreiben, sondern auch andere Sherwood- kompatible Komponenten (siehe Abschnitt über die Anschlüsse an der Geräterückseite). Das mitgelieferte Fernbedienungsmodell RM-RV-51 (Commander) ist ähnlich wie viele andere Vorrichtungen dieser Art mit Tasten für die verschiedenen Funktionen ausgestattet. So gibt es an der Fernbedienung eine Wiedergabetaste, mit der ein Cassettendeck, CD-Spieler, Plattenspieler usw. in Gang gesetzt werden kann. Wir empfehlen Ihnen, diesen Abschnitt sorgfältig durchzulesen. Er erklärt viele Fernbedienungsfunktionen.

1. INFRAROT-SENDEFENSTER

Immer wenn Sie eine Taste des Commanders betätigen, wird ein pulscodemodulierter Infrarotstrahl von diesem Fenster abgesendet. Am besten funktioniert die Fernbedienung, wenn Sie dieses Fenster direkt in Richtung auf das Fenster des Infrarotempfängers am CD-Spieler halten, wobei dieses Fenster nicht durch irgendwelche Gegenstände blockiert sein sollte.

2. TASTE ZUM EIN- UND AUSSCHALTEN DES SYSTEMS

Mit dieser Taste können Sie das Gerät bzw. die Anlage einoder ausschalten.

3. TASTE FÜR DEN SCHLUMMER-ZEITSCHALTER (SLEEP)

→ AUS → 10 → 20 → 30 → 40 → 50 → 60 → 90

Einheit: Minuten

So sieht die Anzeige aus, wenn der Schlummer-Schalter auf 10 Minuten eingestellt wurde:
SLEEP: 10→9→8 . . . 3→2→1→OFF (INTERVALL: 1 MINUTE)

4. TASTENFELD MIT 10 TASTEN

Mit diesem Tastenfeld können Sie im Tuner-Modus eine gespeicherte Station aufrufen, im CD-Modus die Titelnummer eingeben und im TAPE-Modus eine Musikprogrammnummer wählen.

- Eine gespeicherte Station aufrufen: Drücken Sie zunächst die Taste TUNER, um den Receiver auf Rundfunkbetrieb zu stellen. Wählen Sie sodann die gewünschte Stationsnummer mit zwei Tastendrücken (von 1 bis 30) für den Aufruf einer gespeicherten Station (maximal 30).
- Wahl einer CD-Titelnummer: Drücken Sie zunächst die Taste CD, um den Receiver auf CD-Betrieb zu stellen. Wählen Sie sodann die gewünschte Titelnummer mit zwei Tastendrücken (von 1 bis 99, maximal 99). Die Wiedergabe der CD beginnt sofort.

HINWEIS:

- Dieser Fernbedienungsvorgang ist nur dann möglich, wenn Ihr angeschlossenes CD-Gerät zu DIGI-LINK II kompatibel ist.

5. CD-FUNKTIONSTASTEN

- Für CD-Spieler: DISC (CD SELECTOR bei den Sherwood-CD-Wechslern CDC-2010R und CDC-3010R), ▶ (Wiedergabe), ▮▮ (Pause), ■ (Stopp), ▮◀◀ (rückwärts überspringen), ▶▶▮ (vorwärts überspringen), wiederholte (REPEAT) und zufällige (RANDOM) Wiedergabe.

6. CASSETTENDECK-FUNKTIONSTASTEN

• Für Cassettendecks: ◀ (Reverse-Wiedergabe), ▶ (Wiedergabe vorwärts), ▌▌ (Pause), ■ (Stopp), ◀◀ (schneller Rücklauf), ▶▶ (schneller Vorlauf), A, B (Wahl des Decks bei Sherwood-Doppelcassettendecks), AMS und Aufnahme (RECORD).

7. EQUALIZER-STEUERTASTEN (In Verbindung mit den Geräten EQ5010C, EQ3010C)

• DEFEAT : In gedrückter Stellung werden die Klangeigenschaften durch den Grafikequalizer modifiziert. In der DEFEAT-Position dagegen werden die Tonfrequenzen nicht verändert.
• PRESET : Im Speicher sind werkseitig sechs Equalizer-Klangkurven voreingestellt.
• USER : Der Benutzer kann maximal sechs Equalizer-Klangkurven programmieren und abspeichern.

Insgesamt stehen 12 Equalizerkurven-Speicher zur Verfügung. Diese Funktion gilt jedoch nicht für den Receiver.

8. SURROUND-WÄHLTASTEN

Mit diesen Tasten kann das gewünschte Surround-System eingeschaltet werden. Zugleich wird damit schrittweise bei jedem Tastendruck die Verzögerungszeit geregelt.

9. EINGANGSWÄHLERTASTEN

Mit diesen Tasten kann die gewünschte Programmquelle gewählt werden. Möglich sind PHONO, TUNER, CD, DAT, TAPE MONITOR, VCR 1, VCR 2 und VDP (Bildplattenspieler).

10. HAUPT-LAUTSTÄRKETASTEN

Für die Einstellung des allgemeinen Lautstärkepegels (vorne, hinten).

11. LAUTSTÄRKETASTEN FÜR DIE RÜCKLAUTSPRECHER

Einstellung der Lautstärke der Rücklautsprecher relativ zu den Frontlautsprechern.

12. STUMMSCHAL TUNGSTASTE

Für die vorübergehende Absenkung des Lautstärkepegels.

13. BATTERIEFACH

Dieses Fach ist für die Trockenbatterie bestimmt, die der Fernbedienung (Commander) als Stromquelle dient. Um den Deckel zu entfernen, drücken Sie ihn mit dem Daumen nach unten und ziehen ihn nach hinten ab. Es werden zwei 1,5-Volt-Trockenbatterien Typ UM-3, Größe "AA" oder R6 verwendet. Achten Sie beim Einsetzen der Batterien auf die korrekte Polung. Wenn das Gerät für längere Zeit nicht mehr benutzt wird, nehmen Sie die Batterien heraus.

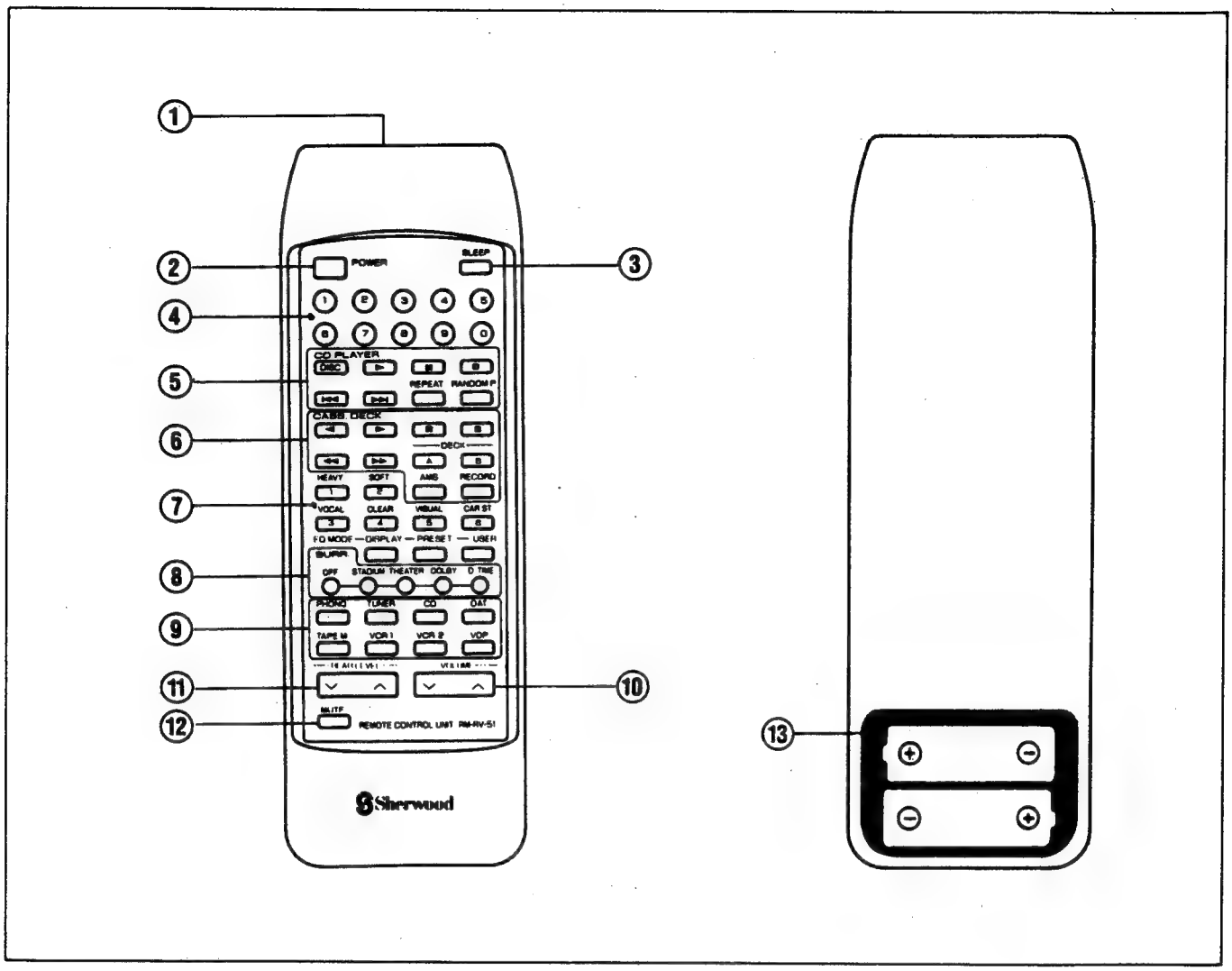
1
2
3
4
5
6
7
8
9
10
11
12
13
POWER
SLEEP
CD PLAYER
REPEAT
RANDOM P
CASS DECK
DECK
HEAVY
SOFT
AMS
RECORD
VOCAL
CLEAR
VISUAL
CAR ST
EQ MODE
DISPLAY
PRESET
USER
SURR
OFF
STADIUM
THEATER
DOLBY
D TIME
PHONO
TUNER
CD
DAT
TAPE M
VCR I
VCR II
VDP
MUTE
REMOTE CONTROL UNIT RM-RV-51
Sherwood

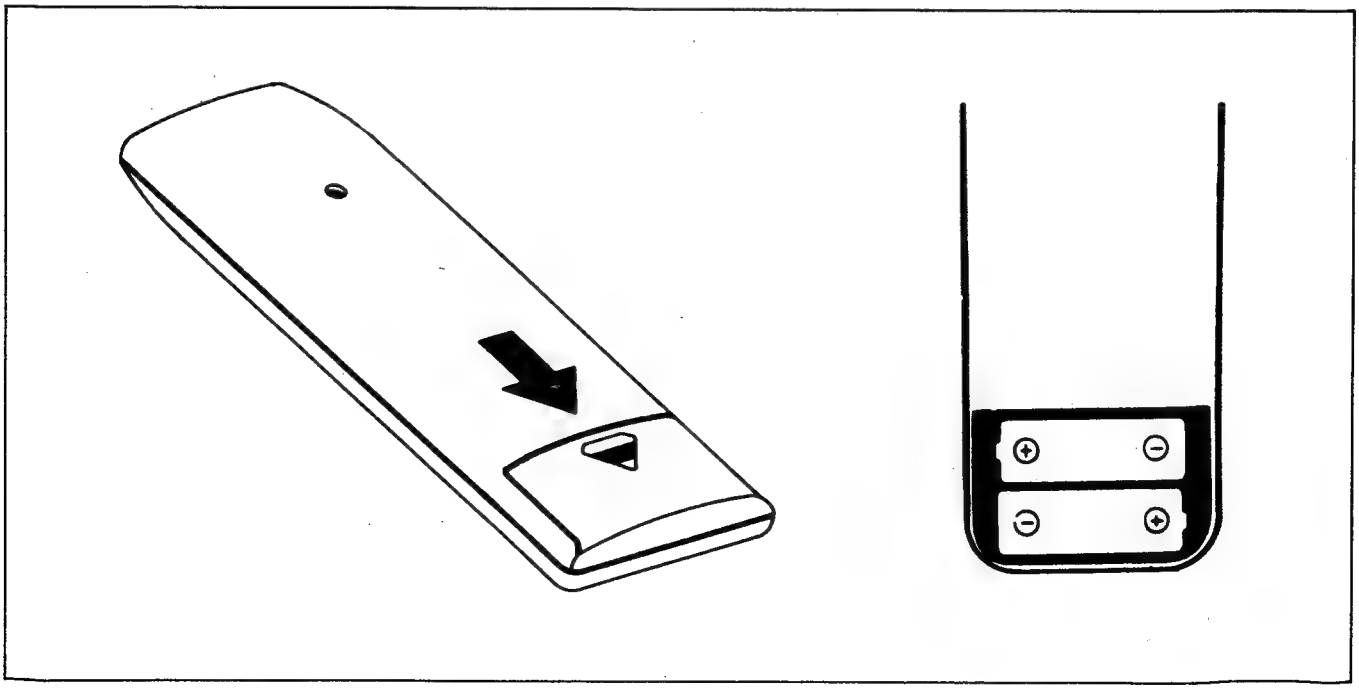

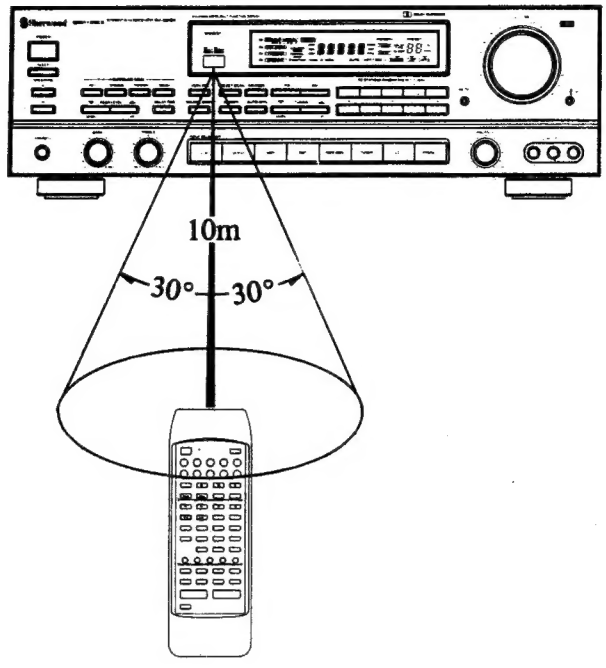

Bei Problemen

Wenn Ihr Gerät nicht wie erwartet arbeitet, sehen Sie bitte in der folgenden Tabelle nach, ob Sie das Problem selbst lösen können, bevor Sie Ihren Fachhändler oder Kundendienst aufsuchen.

SYMPTOM	URSACHEN	ABHILFE
Gerät eingeschaltet, aber kein Ton.	1. Netzkabel nicht angeschlossen. 2. Wackelkontakt an der Netzbuchse. Netzbuchse ohne Strom.	1. Anschluß prüfen 2. Netzbuchse mit Lampe oder Haushaltsgerät prüfen (Netzbuchse wird vielleicht durch Wandschalter ein- und ausgeschaltet).
Kein Ton von links und rechts.	1. Lautsprecherkabel nicht angeschlossen. 2. Lautsprecher abgeschaltet.	1. Lautsprecheranschlüsse prüfen. 2. Lautsprecherschalter prüfen.
Kein Ton von den Rücklautsprechern und von rechts.	1. Surround-Schalter steht auf OFF. 2. Bei geringer Lautstärke der Frontlautsprecher klingen die Rücklautsprecher noch leiser. 3. Monaurale Klangquelle.	1. Surround-Taste auf ON stellen. 2. Lautstärkeregler für die Rücklautsprecher weiter aufdrehen. 3. Spielen Sie eine Stereo- oder Surround-Klang-quelle ab.

SYMPTOM	URSACHEN	ABHILFE
Kein Ton, wenn Lautsprecherwähler auf "A+B" gestellt ist.	1. An A- oder B-Kontakte ist kein Boxenpaar angeschlossen.	1. An die A- und B-Lautsprecherkontakte je ein Boxenpaar korrekt anschließen oder Lautsprecherwähler auf A oder B schalten, je nachdem, wo das Boxenpaar angeschlossen ist.
Kein Ton, obwohl der INPUT-Wähler korrekt eingestellt ist.	1. MUTE-Schalter ist gedrückt. 2. Lautstärke ist ganz heruntergedreht. 3. Tonleitungen nicht oder unvollständig verbunden. 4. Bandmonitor-Schalter steht auf ON. 5. Überbrückungsbügel unterbrochen.	1. MUTE-Schalter drücken, um Stummschaltung aufzuheben. 2. Lautstärke anheben. 3. Tonleitungen korrekt und fest anschließen. 4. Schalter in die OFF- Position drücken. 5. Überbrückungsbügel fest anschließen.
Fernbedienung funktioniert nicht.	1. Batterien nicht geladen oder erschöpft. 2. Fernbedienungssensor ist zugedeckt.	1. Batterien austauschen. 2. Hindernis entfernen.
Nur bei AM-Empfang	Mögliche Ursache	Abhilfe
Hochfrequentes Pfeifen besonders abends.	1. Funkstörung von einem Fernseher.	1. Fernseher ausschalten; wenn Geräusch dadurch verschwindet, Fernseher anderswo aufstellen.
Starkes Rauschen.	1. AM-Rahmenantenne nicht korrekt ausgerichtet. 2. Rauschen wird von diesem und anderen Geräten aufgefangen.	1. AM-Rahmenantenne neu ausrichten. Position mit besserem Empfang finden. 2. Rahmenantenne vom Gerät entfernt anbringen.
Nur bei FM-Empfang	Mögliche Ursache	Abhilfe
Rauschen, das bei Stereoempfang stärker wird.	Sehr schwaches Antennensignal.	Erwägen Sie den Kauf einer Außenantenne. In senderfernen Gegenden ist eine reine UKW-Antenne mit 5 bis 8 Elementen zu empfehlen.
Rhythmisches Knistern und Knacken.	Automobil-Zündgeräusch, besonders auffällig beim Empfang schwacher Sender.	Antennenanlage prüfen. Antenne so weit wie möglich von der Straße entfernt anstellen und über Koaxialkabel anschließen.
Anzeige "FM STEREO" leuchtet nicht trotz Stereosendung.	Möglicherweise verursacht durch schwaches Antennensignal.	Antenne überprüfen (siehe oben).

Technische Daten

VERSTÄRKERTEIL

Dauerausgangsleistung, RMS mit nicht mehr als 0,05% THD
- an 8 Ohm, 20-20.000Hz ..... 80W+80W
- an 8 Ohm, 1KHz ..... 83W+83W

Ausgangsleistung der rückwärtigen Kanäle
- an 8 Ohm, 1KHz ..... 15W+15W

Intermodulationsverzerrung, 60Hz: 7KHz=4:1
- 80W Ausgangsleistung an 8 Ohm 0,03%

Eingangsempfindlichkeit bei 80W Ausgangsleistung, 8 Ohm bei 1KHz
- Phono 2,5mV
- Linear 150mV

Übersteuerung des Phono-Vorverstärkereingangs
- bei 1KHz, 0,1% THD 160mV

Signal/Rauschverhältnis, IHF "A" gew./ungew.
- Phono 73/68dB
- Linear 95/85dB
- Rückwärtiger Kanal 75/68dB

Frequenzgang
- Phono, RIAA 30-20.000Hz ..... ±0,5dB
- Linear bei 1W, −3dB 5Hz-60KHz
- Rückwärtiger Kanal 80Hz-8kHz

Klangregler
- BASS bei 100Hz, HÖHEN bei 10KHz ..... ±10dB

Gehörrichtige Lautstärkeregelung (Loudness)
- bei 100Hz ..... +6dB
- bei 10KHz ..... +3dB

Übersprechdämpfung bei kurzgeschlossenem AUX-Eingang
- 100Hz 50dB
- 1KHz 50dB
- 10KHz 40dB

UKW-TEIL (FM)

	USA/ Kanada	Europa/ Australien
Abstimmbereich	87,5-107,9MHz	87,5-108MHz
Suchlauf-Frequenzabstand (AUTO/MANUELL)	200KHz	50KHz

Nutzbare Empfindlichkeit
- IHF bei S+N+D/N+D=30dB 17µV (9,8dB)

THD bei 1KHz, 100% MOD., Mono 0,2%
- Stereo 0,3%

Stereo-Kanaltrennung bei 1KHz 45%

Signal/Rausch-Verhältnis IHF, Mono 73dB
- Stereo 68dB

Übertragungsbereich 20Hz-15KHz ..... ±1,5dB

Audio-Ausgangsspannung, 1KHz, 100% Mod. 600mV

DEUTSCH

AM-TEIL

	USA/ Kanada	Europa/ Australien
Abstimmbereich	520-1710KHz	522-1611KHz
Suchlauf-Frequenzintervall (AUTO/MANUELL)	10KHz	9KHz

Nutzbare Empfindlichkeit
IHF bei S+N/N=20dB, Rahmenantenne 500μV/m
Signal/Rausch-Verhältnis 30% Mod. Ref. 45dB
Audio-Ausgangsspannung, 400Hz, 80% Mod. 500mV

ALLGEMEINES

	USA/ Canada	Europa/ Australien
Leistungsaufnahme	180W	430W
Abmessungen (B×H×T)		440×125×380mm
Gewicht		11,6Kg

HINWEIS: Technische und Designänderungen zwecks Verbesserung ohne vorherige Ankündigung vorbehalten.